WODiKAN
PROJEKTY i NADZORY SANITARNE
MARCIN LESIAK

ul. Morenowe Wzgórze 20/7
80-283 Gdańsk
tel. 509 146 890
NIP 958-139-50-09

EGZ. INWESTORA

STAROSTWO POWIATOWE
w Kartuzach
WYDZIAŁ BUDOWNICTWA
83-300 Kartuzy, ul. 11-go Listopada 7

PROJEKT BUDOWLANY

ZAŁĄCZNIK DO ZGŁOSZENIA
Nr B.6743 1306 2020 MA
z dnia 17. 06. 2020

BUDOWY SIECI WODOCIĄGOWEJ PRZEZ DZ. NR 334/3, 334/19, 334/18, 334/26, 334/34 Z PRZYŁĄCZAMI DO DZ. NR 334/12, 334/15, 334/13, 334/27, 334/14, 334/29

jednostka ew. 220506_2: Stężyca
obręb 0002 Czaple
Kat. obiektu: XXVI

Inwestor:

[redacted]

Zespół projektowy:

Projektował:	mgr inż. Marcin Lesiak *uprawnienia budowlane do projektowania bez ograniczeń w specjalności instalacyjnej w zakresie sieci, instalacji i urządzeń cieplnych, wentylacyjnych, gazowych, wodociągowych i kanalizacyjnych* **nr upr. POM/0054/PBS/16**	
Sprawdził:	mgr inż. Roman Lesiak *uprawnienia budowlane do projektowania, kierowania i nadzorowania w specjalności sanitarnej bez ograniczeń* **nr upr. 3580/GD/88**	

Gdańsk, grudzień 2019 roku

STAROSTWO POWIATOWE
w Kartuzach
WYDZIAŁ BUDOWNICTWA
83-300 Kartuzy, ul. 11-go Listopada 7

ZAWARTOŚĆ OPRACOWANIA

OPIS TECHNICZNY

1. Podstawa opracowania
2. Cel i zakres opracowania.
3. Charakterystyka terenu inwestycji
4. Budowa sieci i przyłącza wodociągowego
5. Roboty budowlane
6. Uwagi dla wykonawcy robót

RYSUNKI

RYS. 1. Plan sytuacyjno - wysokościowy, skala 1:500
RYS. 2. Plan sytuacyjno - wysokościowy, skala 1:500
RYS. 3. Profil podłużny sieci wodociągowej, skala 1:100/500
RYS. 4. Profil podłużny przyłączy wodociągowych, skala 1:100/100
RYS. 5. Schemat studzienki wodomierzowej PCV DN400
RYS.6. Schemat zestawu wodomierzowego
RYS. 7. Schemat rury osłonowej

ZAŁĄCZNIKI:

1. *Warunki techniczne nr WG.7013.69.2019.JR z dn. 08/04/2019 wydane przez Gminę Stężyca*
2. *Uzgodnienie z Gminnym Przedsiębiorstwem Komunalnym Sp. z o. o. w Stężycy*
4. *Uzgodnienie z Gminą Stężyca*
5. *Protokół z Narady Koordynacyjnej z załącznikami*

Niniejszy projekt zawiera …….. stron.

STAROSTWO POWIATOWE
w Kartuzach
WYDZIAŁ BUDOWNICTWA
83-300 Kartuzy, ul. 11-go Listopada 7

OPIS TECHNICZNY

1. PODSTAWA OPRACOWANIA

1.1. Zlecenie inwestora
1.2. Plan sytuacyjno – wysokościowy z uzbrojeniem terenu
1.3. Uzgodnienia z inwestorem
1.4. Wizja lokalna
1.5. Przepisy polskich i branżowych norm oraz normatywy obowiązujące przy budowie kanalizacji deszczowej, kanalizacji sanitarnej i wodociągów
1.6. Warunki techniczne nr WG.7013.69.2019.JR z dn. 08/04/2019 wydane przez Gminę Stężyca
1.7. Plan Zagospodarowania Przestrzennego dla miejscowości Czaple

2. CEL I ZAKRES OPRACOWANIA

Celem opracowania jest przedstawienie sposobu:

- zasilenia w wodę dz. nr 334/12, 334/15, 334/13, 334/27, 334/14, 334/29 za pomocą sieci i przyłączy wodociągowych w miejscowości Czaple, gmina Stężyca,

3. CHARAKTERYSTYKA TERENU INWESTYCJI

Obszar inwestycji obejmuje:

- działkę numer 334/3 stanowiącą działkę drogową gminną na której znajduje się istniejąca sieć wodociągowa oraz teren dz. nr 334/19, 334/18, 334/26, 334/34 stanowiące działki drogowe prywatne oraz dz. nr 334/12, 334/15, 334/13, 334/27, 334/14, 334/29 do której planuje się budowę przyłączy wodociągowych w miejscowości Czaple gm. Stężyca,

W obszarze opracowania zlokalizowane jest następujące uzbrojenie terenu:
brak.

4. BUDOWA SIECI I PRZYŁĄCZY WODOCIĄGOWYCH

<u>Opis rozwiązania konstrukcyjnego – wodociąg.</u>

Dane ogólne:

Rodzaj rurociągów:

- Ø 90 HDPE długości L = 349,0 m.
- Ø 32 PE długości L = 27,0 m.

Uzbrojenie sieci:

- hydrant nadziemny DN80 - kpl 2
- nawiertka NWZ z zasuwa Z32 - szt. 6
- zasuwa żeliwna Z32 - szt. 6
- zasuwa żeliwna DN80 - szt. 2

STAROSTWO POWIATOWE
w Kartuzach
WYDZIAŁ BUDOWNICTWA
83-300 Kartuzy, ul. 11-go Listopada 7

- tuleja kołnierzowa PE/żeliwo - szt. 7
- kolano żeliwne DN80 - szt. 2
- trójnik żeliwny DN80 - kpl. 2
- studzienka wodomierzowa PCV DN400 - kpl. 6
- tuleja elektrooporowa PE/gwint - kpl. 6
- rura osłonowa PEHD DN160 - L = 13,0 m
- rura osłonowa PEHD DN65 - L = 17,0 m

Zapotrzebowanie wody dla potrzeb bytowo-gospodarczych

Przyjęto wszystkie równocześnie czynne punkty czerpalne dla budynku, takie jak:

Zlewozmywak – 1 szt.	q = 0,07 l/s
Umywalka - 2 szt.	q = 0,07 l/s
WC – 2 szt.	q = 0,13 l/s
zawór do podlewania - 1 szt.	q = 0,30 l/s
natrysk – 2 szt.	q = 0,30 l/s
	Razem: 1,37 l/s

Stąd $q = 0,682 \times (1,37)^{0,45} - 0,14 = 0,65$ l/s = 2,34 m^3/h

Przyjęto wodomierz skrzydełkowy jednostrumieniowy suchobieżny Ø 20 mm dowolnego producenta dla każdego przyółącza.

Rozwiązania konstrukcyjne.

Sieć wodociągową należy wykonać od istniejącej sieci wodociągowej DN90 biegnącej przez dz. nr 334/3. Sieć wodociągową podłączyć do istniejącego wodociągu za pomocą trójnika żeliwnego DN80. Na odnodze trójnika zamontować zdemontowany hydrant DN80 z końcówki istniejącej sieci odcinany zasuwą. Podłączenie trójnika za pomocą tulei kołnierzowych PE/żeliwo.

Sieć wodociągową wykonać z rur HDPE 90 PN10 o długości 349,0 m i prowadzić według rysunku. Wodociąg należy uzbroić w hydranty nadziemne (węzeł HP1 i HP2) Ø 80 odcinane zasuwą żeliwną kołnierzową według rysunku. Podłączenie hydrantów do projektowanej sieci wykonać za pomocą kolana żeliwnego.

Na sieci wodociągowej w miejscu przejścia w poprzek drogi zamontować rurę osłonową PEHD DN160 o długości łącznej 13,0 m.

Podłączenie przyłączy do projektowanej sieci wykonać za pomocą nawiertek NWZ z zasuwką DN32 gwintowaną. Połączenie przyłączy z zasuwkami za pomocą tulei elektrooporowej PE/gwint.

Przyłącza zakończyć należy tuż za granicą działek w studzienkach PCV DN400, gdzie zainstalować należy wodomierz DN20 mm dowolnego producenta oraz za wodomierzem zamontować zawór antyskażeniowy typu EA (według rysunku). Dodatkowo przed studzienkami zamontować należy zasuwy odcinające. Nad rurociągami przed zasypaniem ułożyć niebieską taśmę sygnalizacyjną szerokości 200 mm z zatopioną wkładką metalową z dołączeniem do zasuw. Całkowita długość

STAROSTWO POWIATOWE
w Kartuzach
WYDZIAŁ BUDOWNICTWA
83-300 Kartuzy, ul. 11 Listopada 7

projektowanych przyłączy wynosi 27,0 m. W miejscu przejść w poprzek drogi zamontować rurę osłonową PEHD DN65 o długości łącznej 17,0 m.

Rozgałęzienie wodociągu wykonać za pomocą trójnika żeliwnego DN80 /80 90st. Do trójnika połączyć dwie zasuwy żeliwne DN80 kołnierzowe. Połączenie trójnika i zasuw do przewodów PEHD wykonać za pomocą tulei kołnierzowych PE/żeliwo.

Przyłącze ułożyć ze spadkiem minimum 3 promila w kierunku sieci.

Zasuwy i hydrant oznakować trwale za pomocą tabliczki orientacyjnej na słupku stalowym ocynkowanym Ø 40 mm zgodnie z normą PN – 86/B-09700. Zasuwy umieścić na podbudowie betonowej grubości min. 10 cm.

Posadowienie wodociągu

Posadowienie przewodu wodociągowego projektuje się na podsypce żwirowej grubości 10 cm. Przyjęto zgodnie z normatywami głębokość ułożenia wodociągu (rurociągu) – 1,7 m (wg docelowej niwelacji terenu). Szczegóły pokazano na profilu.

Roboty ziemne wykonać sposobem ręcznym i mechanicznym. Przy wykopach ręcznych wykop szerokości 0,9 m. o ścianach pionowych.

W trakcie realizacji robót należy zwrócić uwagę na przestrzeganie przepisów BHP. Wykopy ziemne należy zabezpieczyć i oznakować. Przed przystąpieniem do prac należy zawiadomić GPK Sp. z o. o. w Stężycy

Przed przystąpieniem do robót ziemnych należy zapoznać się z uwagami zawartymi w uzgodnieniach z innymi użytkownikami terenu na trasie projektowanej sieci i przyłączy wodociągowych. Przed oddaniem sieci i przyłączy do eksploatacji należy:

- dokonać prób ciśnieniowych na 10 atm.
- przeprowadzić płukanie i dezynfekcję,
- dokonać odbioru przyłączy w odkrytym wykopie,
- wykonać badanie wody pod względem bakteriologicznym przez Terenową Stację Sanitarno-Epidemiologiczną.

5. ROBOTY BUDOWLANE

5.1. ROBOTY ZIEMNE

Przed przystąpieniem do wykonania robót wykonawca musi zapoznać się z niniejszym projektem oraz załączonymi do niego warunkami technicznymi wydanymi przez jednostki uzgadniające opracowanie.

Wytyczenie trasy sieci i przyłączy należy zlecić uprawnionej jednostce geodezyjnej.

Roboty ziemne wykonywać w wykopach wąsko przestrzennych z umocnieniem w zależności od głębokości określonych w przepisach i normach. Wydobywany grunt składować po jednej stronie wykopu poza klinem odłamu skarpy. Przed przystąpieniem do robót ziemnych należy powiadomić gestorów istniejącego uzbrojenia o terminie rozpoczęcia robót. Wszystkie napotkane przewody na trasie wykonywanych wykopów krzyżujące się lub biegnące równolegle do projektowanej infrastruktury należy zabezpieczyć przed uszkodzeniem, a w razie potrzeby podwiesić w sposób

STAROSTWO POWIATOWE
w Kartuzach
WYDZIAŁ BUDOWNICTWA
83-300 Kartuzy, ul. 11-go Listopada 7

zapewniający ich prawidłowe funkcjonowanie. W przypadku natrafienia na niezinwentaryzowane sieci lub urządzenia podziemne należy niezwłocznie powiadomić o tym właściwego gestora.

Roboty ziemne wykonywać mechanicznie, a w obszarze występowania uzbrojenia podziemnego roboty ziemne należy prowadzić wyłącznie ręcznie. W przypadku występowania wód gruntowych wykopy należy odwodnić za pomocą igłofiltrów.

5.2. ROBOTY MONTAŻOWE

Materiały użyte do budowy sieci i przyłączy muszą posiadać atest dopuszczenia ich do stosowania w Polsce wydane przez Centralny Ośrodek Badawczo Rozwojowy Techniki Instalacyjnej „INSTAL" Warszawa.

Przewody wodociągowe należy montować na podsypce żwirowej grubości 10cm. Sieć i odcinki przyłączy przed zasypaniem należy zinwentaryzować geodezyjnie.

Na zakończenie każdego dnia pracy wykopy należy zabezpieczyć i oznakować w sposób widoczny w dzień i w nocy.

5.3. OBSZAR ODDZIAŁYWANIA OBIEKTU

Ze względu na charakter obiektu (infrastruktura podziemna liniowa) inwestycja ta nie będzie oddziaływać w żaden sposób na działki sąsiednie. Obszar oddziaływania inwestycji to teren działek na których zostanie umieszczona, czyli dz. nr 334/3 , 334/19, 334/18, 334/26, 334/34, 334/12, 334/15, 334/13, 334/27, 334/14, 334/29.

Obszar oddziaływania obiektu przeanalizowano po kątem poniższych przepisów:

1. Ustawa z dnia 7 lipca 1994 r. - Prawo budowlane (Dz. U. z 2013 r. poz. 1409 z późn. zmianami)

Projektowana sieć wodociągowa z przyłączami nie doprowadzi do ograniczenia pobliskich terenów w zakresie zapewnienia im wskazanych w tym przepisie wymagań ogólnych,

2. Rozporządzenie Ministra Infrastruktury z dnia 12 kwietnia 2002 r. w sprawie warunków technicznych, jakim powinny odpowiadać budynki i ich usytuowanie (Dz. U. Nr 75, poz. 69 z późn. zm.) – nie dotyczy - projektowany obiekt nie stanowi budynku,

3. Ustawa z dnia 21 marca 1985 r. o drogach publicznych (Dz. U. z 2015 r., poz. 460)

Projektowana sieć wodociągowa z przyłączami znajduje się w odległości od drogi publicznej mniejszej niż wynika z przepisów tej ustawy oraz przebiega przez teren drogi gminnej. Projekt został uzgodniony z Gminą Stężyca.

4. Ustawa z dnia 27 kwietnia 2001 r. - Prawo ochrony środowiska (Dz. U. Nr 2013, poz. 1232 z późn. zm.)

Nie dotyczy – inwestycja nie zalicza się do inwestycji mogących znacząco lub potencjalnie znacząco oddziaływać na środowisko.

5. Ustawa z dnia 20 lipca 2017 r. - Prawo wodne (Dz. U. z 2017 r., poz. 1566) Nie dotyczy - teren inwestycji nie jest położony na terenie ochrony bezpośredniej lub pośredniej ujęcia wody.

6. Rozporządzenie Rady Ministrów z 9 listopada 2010 r. w sprawie przedsięwzięć mogących znacząco oddziaływać na środowisko (Dz. U. z 2010 r. Nr 213, poz. 1397 z późn. zmianami)

Nie dotyczy.

STAROSTWO POWIATOWE
w Kartuzach
WYDZIAŁ BUDOWNICTWA
83-300 Kartuzy, ul. 11-go Listopada 7

7. Rozporządzenie Ministra Środowiska z dnia 18 listopada 2014 r. w sprawie warunków, jakie należy spełnić przy wprowadzaniu ścieków do wód lub do ziemi, oraz w sprawie substancji szczególnie szkodliwych dla środowiska wodnego (Dz. U. z 2014 r. Nr 1800)

Nie dotyczy.

8. Ustawa z dnia 23 lipca 2003 r. o ochronie zabytków i opiece nad zabytkami

Obszar znajduje się poza obszarem ochrony konserwatorskiej.

6. WYMAGANIA DOTYCZĄCE OCHRONY ŚRODOWISKA

Ewentualne drzewa występujące w sąsiedztwie należy zabezpieczyć przed uszkodzeniem poprzez odeskowanie.

W trakcie wykonywania robót przestrzegać warunków ustawy z dnia 27.04.2001 o odpadach (Dz. U. Nr 62/2001 poz. 628).

Teren na którym projektowana jest sieć i przyłącza wody nie jest wpisany do rejestru zabytków i nie podlega ochronie.

Obszar projektowanej inwestycji znajduje się poza terenami górniczymi.

W związku z planowaną inwestycją nie wystąpią żadne zagrożenia dla środowiska oraz higieny i zdrowia użytkowników projektowanego obiektu i jego otoczenia.

7. UWAGI DLA WYKONAWCY ROBÓT

a) Wykonawcą robót, może być tylko firma dysponująca przeszkoloną kadrą pracowników i odpowiednim sprzętem do: zabezpieczenia wykopów i zagęszczania gruntów.

b) Prace ziemne i montażowe muszą być prowadzone w bezpieczny sposób z zachowanie instrukcji i przepisów BHP i p. poż. przy stałym nadzorze osoby uprawnionej.

c) Próby szczelności sieci i przyłączy wodociągowych wykonywać przy udziale inspektorów GPK Sp. z o. o. w Stężycy

d) Ewentualne istniejące drzewa należy zabezpieczyć przed zniszczenie sprzętem transportowym czy koparką przez odeskowanie.

e) Należy stosować materiały zgodne z parametrami zawartymi w projekcie.

f) W przypadku wystąpienia różnic pomiędzy rzędnymi terenu podanymi w niniejszym projekcie, a rzędnymi terenu istniejącego (lub po jego ewentualnej niwelacji) należy zachować minimalne wymagane głębokości przykrycia projektowanej infrastruktury.

g) rurociąg należy układać z zachowaniem następujących odległości:

- od słupów oświetleniowych i telekomunikacyjnych – 1,0 m.
- od podziemnych i naziemnych znaków geodezyjnych – 2,0 m.

h) montaż rurociągu PE przeprowadzić zgodnie z „Instrukcją wykonania i odbioru zewnętrznych przewodów wodociągowych wydanie Ministerstwa Gospodarki Terenowej i Ochrony Środowiska - Departament Ministerstwa Budownictwa Komunalnego.

STAROSTWO POWIATOWE
w Kartuzach
WYDZIAŁ BUDOWNICTWA
83-300 Kartuzy, ul. 11 go Listopada 7

i) Przed robotami zasypowymi należy dokonać próby szczelności sieci i przyłączy wodociągowych na ciśnienie 1 MPa

j) Przed oddaniem sieci i przyłączy wodociągowych do eksploatacji należy dokonać dezynfekcji, płukania i uzyskać pozytywne wyniki badania wody.

.....

(PROJEKTANT)

PROJEKTANT
mgr inż. Roman Leślak
uprawnienia do projektowania sieci wod-kan
bez ograniczenia do projektowania
instalacji sanitarnych z ograniczeniami
nr upr. 122/Gd/80 i 56/Gd/85

.....

(SPRAWDZAJACY)

STAROSTWO POWIATOWE
w Kartuzach
WYDZIAŁ BUDOWNICTWA
83-300 Kartuzy, ul. 11-go Listopada 7

OŚWIADCZENIE

Zgodnie z art. 20 ust. 4 ustawy Prawo budowlane oświadczam, że niniejszy projekt budowlany sieci wodociągowej przez dz. nr 334/3, 334/19, 334/18, 334/26, 334/34 z przyłączami wodociągowymi dz. nr 334/12, 334/15, 334/13, 334/27, 334/14, 334/29 w miejscowości Czaple gm. Stężyca został sporządzony zgodnie z obowiązującymi przepisami oraz zasadami wiedzy technicznej.

.....

(PROJEKTANT)

PROJEKTANT
mgr inż. Roman Lesiak
uprawnienia do projektowania sieci wod-kan
bez ograniczeń
instalacji [illegible] z zakresu sanit.
nr upr. [illegible]

.....

(SPRAWDZAJACY)

5

WODiKAN
PROJEKTY i NADZORY SANITARNE
MARCIN LESIAK

ul. Morenowe Wzgórze 20/7
80-283 Gdańsk
tel. 509 146 890
NIP 958-139-50-09

STAROSTWO POWIATOWE
w Kartuzach
WYDZIAŁ BUDOWNICTWA
Kartuzy, ul. 11-go Listopada 7

INFORMACJA DOTYCZĄCA BEZPIECZEŃSTWA I OCHRONY ZDROWIA

BUDOWY SIECI WODOCIĄGOWEJ PRZEZ DZ. NR 334/3, 334/19, 334/18, 334/26, 334/34 Z PRZYŁĄCZAMI DO DZ. NR 334/12, 334/15, 334/13, 334/27, 334/14, 334/29

jednostka ew. 220506_2: Stężyca
obręb 0002 Czaple
Kat. obiektu: XXVI

Inwestor:

[redacted]

Zespół projektowy:

Projektował:	mgr inż. Marcin Lesiak *uprawnienia budowlane do projektowania bez ograniczeń w specjalności instalacyjnej w zakresie sieci, instalacji i urządzeń cieplnych, wentylacyjnych, gazowych, wodociągowych i kanalizacyjnych* **nr upr. POM/0054/PBS/16**	
Sprawdził:	mgr inż. Roman Lesiak *uprawnienia budowlane do projektowania, kierowania i nadzorowania w specjalności sanitarnej bez ograniczeń* **nr upr. 3580/GD/88**	

Gdańsk, grudzień 2019 roku

STAROSTWO POWIATOWE
w Kartuzach
WYDZIAŁ BUDOWNICTWA
83-300 Kartuzy, ul. 11-go Listopada 7

1. Zakres robót dla całego zamierzenia budowlanego oraz kolejność realizacji poszczególnych obiektów.

Zakres robót obejmuje zaprojektowanie sieci wodociągowej przez dz. nr 334/3, 334/19, 334/18, 334/26, 334/34 z przyłączami do dz. nr 334/12, 334/15, 334/13, 334/27, 334/14, 334/29 w miejscowości Czaple gm. Stężyca

Kolejność wykonywania robót:

- wytyczenie geodezyjne projektowanej infrastruktury;
- wykopy pod budowę projektowanego uzbrojenia;
- roboty instalacyjne (układanie przewodów, montaż studni);
- przeprowadzenie prób szczelności i dezynfekcje
- geodezyjne pomiary powykonawcze;
- roboty ziemne związane z zasypaniem i zagęszczeniem wykopów.

2. Wykaz istniejących obiektów budowlanych.

W rejonie prowadzenia prac występuje uzbrojenie terenu: brak. Nie wyklucza się uzbrojenia niezinwentaryzowanego na mapie sytuacyjno– wysokościowej do celów projektowych.

3. Elementy zagospodarowania działki lub terenu, które mogą stwarzać zagrożenie bezpieczeństwa i zdrowia ludzi.

W obrębie prowadzonych robót największe zagrożenie dla bezpieczeństwa i zdrowia ludzi stwarza ruch pojazdów na drogach.

4. Wskazanie dotyczące przewidywanych zagrożeń występujących podczas realizacji robót budowlanych, określające skale i rodzaj zagrożeń oraz miejsce i czas ich występowania.

W trakcie realizacji zamierzonej inwestycji największe zagrożenie stwarzają roboty ziemne i wykonanie wykopów. Wykopy o głębokości powyżej 1,0 m należy umocnić szalunkami stalowymi, poniżej tej głębokości wykop można wykonać bez umocnienia, ale powinien on posiadać ściany o nachyleniu bezpiecznym.

Podczas wykonywania prac należy zachować szczególną ostrożność przy zbliżeniu się do istniejącego uzbrojenia terenu, prace w jego rejonie wykonywać wyłącznie ręcznie. W przypadku jego uszkodzenia teren wokół zabezpieczyć i powiadomić gestora sieci w celu usunięcia uszkodzenia.

W czasie robót wykonywanych przy pomocy koparki nie należy przebywać w zasięgu jej pracy.

W czasie realizacji robót mogą wystąpić następujące zagrożenia:

1. Zagrożenia związane ze składowaniem materiałów.

• nieodpowiednie składowanie rur i elementów betonowych,

• nieprawidłowe zabezpieczenie materiałów łatwopalnych.

2. Zagrożenia związane z przemieszczaniem materiałów i odpadów.

STAROSTWO POWIATOWE
w Kartuzach
WYDZIAŁ BUDOWNICTWA
83-300 Kartuzy, ul. 11-go Listopada 7

• uderzenie, przygniecenie człowieka przez spadające materiały i ciężkie elementy żelbetowe (prefabrykaty);

• awarie sprzętu w czasie pracy np. koparki, dźwigów i podnośników,

• przysypanie ziemią usuwaną z wykopów.

3. Zagrożenia związane z transportem ludzi, sprzętu.

• potknięcie się, poślizgnięcie, upadek ze środków transportu,

• potracenia i uderzenia przez przemieszczający się lub pracujący sprzęt.

4. Zagrożenia związane z wykonywaniem wykopów i pracą sprzętu.

• zasypanie ziemią,

• upadek z wysokości (wpadniecie do wykopu),

• upadek z wysokości różnych przedmiotów i narzędzi,

• zakleszczenie przez elementy zabezpieczeń wykopów np. przy wykonywaniu ścianek szczelnych,

• zasłabniecie w czasie robót w wykopach,

• porażenie prądem.

5. Zagrożenia w czasie montażu przyłączy i studni.

• porażenia prądem elektrycznym,

• przygniecenie przez ciężkie przedmioty (prefabrykaty studni),

• wysoki poziom wody gruntowej.

6. Zagrożenia od ruchu pojazdów po drogach użytku publicznego.

7. Zagrożenia związane z pracą w złych warunkach atmosferycznych

• ograniczona widoczność, praca bez odpowiedniego oświetlenia,

• praca w czasie opadów (deszcz, śnieg) i silnego wiatru,

Zagrożenia te występują w czasie całego cyklu realizacji robót.

5. Wskazanie sposobu prowadzenia instruktażu pracowników przed przystąpieniem do realizacji robót szczególnie niebezpiecznych.

Pracownicy powinni posiadać odpowiednie kwalifikacje, odbyć szkolenie w zakresie przepisów BHP, muszą posiadać świadectwa szkolenia wstępnego, okresowego, aktualna książeczkę zdrowia.

Należy przeprowadzić codzienny instruktaż stanowiskowy, omówić dzienny zakres prac i wskazać bezpieczny sposób ich wykonania, a także wyznaczyć osoby odpowiedzialne za poszczególne brygady w przypadku nieobecności kierownika lub majstra na budowie.

Roboty szczególnie niebezpieczne, dla których potrzebne są dodatkowe szkolenia przy realizacji tej inwestycji nie występują.

STAROSTWO POWIATOWE
w Kartuzach
WYDZIAŁ BUDOWNICTWA
83-300 Kartuzy, ul. 11-go Listopada 7

6. Wskazanie środków technicznych i organizacyjnych zapobiegających niebezpieczeństwom wynikającym z wykonywania robót budowlanych.

Pracownicy muszą posiadać środki ochrony osobistej odpowiednie do wykonywania prac takie jak: kaski ochronne, rękawice ochronne, kombinezony robocze, obuwie robocze lub obuwie gumowe w przypadku wystąpienia wody gruntowej w wykopie, szelki do ewakuacji z wykopów i studni z zamocowaną liną (asekuracja na poziomie terenu), ciepła odzież w przypadku wykonywania prac w okresie jesienno-zimowym.

Teren budowy powinien być odpowiednio oznakowany i ogrodzony. Na terenie budowy powinna znajdować się apteczka pierwszej pomocy. Tablica informacyjna powinna zawierać między innymi numery telefonów alarmowych (pogotowie ratunkowe, straż pożarna, policja).

Nad wykonywanymi pracami powinna czuwać osoba posiadająca odpowiednie uprawnienia budowlane.

7. Przed przystąpieniem do robót kierownik budowy jest zobowiązany w oparciu o wyżej wymienioną informację sporządzić lub zapewnić sporządzenie planu bezpieczeństwa i ochrony zdrowia uwzględniając specyfikę i warunki prowadzenia robót budowlanych, w tym planowane jednoczesne prowadzenie robót budowlanych zgodnie z Rozporządzeniem Ministra Infrastruktury z dnia 23 czerwca 2003 r.(Dz.U.Nr 120 poz.1126)

.....

(PROJEKTANT)

PROJEKTANT
mgr in[illegible]
uprawnienia [illegible]
bez ograni[illegible]
instalacji [illegible]
nr upr. [illegible]

.....

(SPRAWDZAJĄCY)

STAROSTWO POWIATOWE
w Kartuzach
WYDZIAŁ BUDOWNICTWA
83-300 Kartuzy, ul. 11-go Listopada 7

Gmina Stężyca Wójt Gminy Stężyca

GMINA STĘŻYCA

ul. Parkowa 1, 83-322 Stężyca

telefon 58 882 89 40
telefax 58 882 89 99

Osoba do kontaktu
Jacek Romiński

Bezpośredni nr telefonu
58 882 89 65

eMail
jrominski@gminastezyca.pl

Internet
www.gminastezyca.pl

Godziny otwarcia Urzędu
Poniedziałek 7.30 - 15.30
Wtorek 7.30 - 15.30
Środa 7.30 - 16.30
Czwartek 7.30 - 15.30
Piątek 7.30 - 14.30

Szanowny Pan/ Pani
[redacted]

Data: 08-04-2019 r.
Nr pisma
WG.7013. 68.2019.JR

WARUNKI TECHNICZNE WYKONANIA SIECI I / LUB / PRZYŁĄCZY WODOCIĄGOWYCH

I. W odpowiedzi na wniosek Pani / Pana [redacted] z dnia 21-03-2019 roku informujemy , że istnieje możliwość podłączenia do sieci wodociągowej działki o nr. **334/27 , 334/5, 334/12, 334/15, 334/16, 334/13, 334/27, 334/29, 334/14, 334/17** położonych w obr. **Czaple** przy ul..... na niżej określonych warunkach .

II. Warunki ogólne :

1. Przed przystąpieniem do prac należy zlecić wykonanie projektu osobie mającej odpowiednie kwalifikacje oraz uzgodnić go w Gminnym Przedsiębiorstwem Komunalnym Sp. z o.o. w Stężycy
2. Przyłącze wodociągowe do nieruchomości jest wykonywane na koszt właściciela (administratora) łącznie z przywróceniem terenu do stanu pierwotnego
3. Przyłącze wodociągowe wybudowane od miejsca wcinki do studzienki wodomierzowej przechodzi nieodpłatnie na rzecz Gminnego Przedsiębiorstwa Komunalnego Sp. z o.o. w Stężycy po podpisaniu protokołu odbioru
4. Przyłącze musi być wykonane przez firmę posiadającą uprawnienia w wykonywaniu tego rodzaju usług pod nadzorem Gminnego Przedsiębiorstwa Komunalnego Sp. z o.o. w Stężycy
5. Po wykonaniu przyłącza należy zgłosić go do odbioru przed zasypaniem do Gminnego Przedsiębiorstwa Komunalnego Sp. z o.o. w Stężycy
6. . Przy sporządzaniu protokołu odbioru należy przedstawić dodatkowo :
   - atesty materiałów , z których zostały wykonane przyłącze
   - gwarancję wykonawcy na okres min 2 lat

III. Warunki dotyczące projektowania :

1. Projekt ma być opracowany wyłącznie na aktualnych podkładach geodezyjnych przez osobę posiadającą aktualne uprawnienia w zakresie projektowania
2. projekt należy opracować zgodnie z wytycznymi zawartymi w Ustawie z dnia 07 lipca 1994 r. - Prawo Budowlane – (tj. Dz. U. z 2010 r. Nr 243, poz. 1623 ze zm.) w sprawie warunków technicznych , jakim powinny odpowiadać instalacje wodociągowe i kanalizacyjne , Rozp. Ministra Spraw Wewnętrznych i Administracji z dnia 16 sierpnia 1999 roku w sprawie warunków technicznych użytkowania budynków mieszkalnych (Dz. U. nr 74 poz. 836) oraz warunków technicznych wydanych przez Urząd Gminy w Stężycy
3. Projekt należy uzgodnić z :

Konta bankowe

Bank Spółdzielczy w Kościerzynie

Nr konta:

19832800072001000839570001

Nr konta (przelew za gospodarowanie odpadami):

05832800072002000839570009

- Administratorem drogi
- Gminnym Przedsiębiorstwem Komunalnym Sp. z o.o. w Stężycy / właścicielem lub gestorem sieci /
- Właścicielami działek , przez które będzie przebiegać przyłącze

4 . *Sieć wodociągową zaprojektować i wykonać z rur min PCV 90 z hydrantem p-poż , włączając się do istniejącej sieci wodociągowej Przyłącza wodociągowe należy wykonać z rur min PE Ø 32 . Przyłącze ma być zakończone studzienką wodomierzową wyposażoną w wodomierz wraz z zaworami odcinającymi / grzybkowymi / , zlokalizowane na posesji jak najbliżej granicy nieruchomości. Przed studzienką wodomierzową zamontować zasuwę odcinającą .*

5. Wszelkie odstępstwa od uzgodnionego projektu wymagają dodatkowego / ponownego/ uzgodnienia potwierdzonego przez Urząd Gminy w Stężycy

6. W przypadku wystąpienia kolizji projektowanego budynku / obiektu / należy przedłożyć projekt usunięcia kolizji do uzgodnienia .

7. Głębokość posadowienia sieci wodociągowych /warstwa przykrycia ziemią urządzeń /

a) **170 cm** pod drogami chodnikami , parkingami , placami manewrowymi
b) **160 cm** w pozostałym terenie

8. Głębokość posadowienia przyłączy wodociągowych / warstwa przykrycia ziemią urządzeń /

a) **170 cm** w każdym terenie łącznie ze studzienką wodomierzową

Wcinkę do sieci wodociągowej wykonuje się pod nadzorem Gminnego Przedsiębiorstwa Komunalnego Sp. z o.o. w Stężycy

Z up. Wójta
Jacek Romiński
.....Insp. ds. Inwestycji.....

Z poważaniem,

GMINA STĘŻYCA

ul. Parkowa 1, 83-322 Stężyca

telefon 58 882 89 40
telefax 58 882 89 99

Osoba do kontaktu
Jacek Romiński

Bezpośredni nr telefonu
58 882 89 65

eMail
jrominski@gminastezyca.

Internet
www.gminastezyca.pl

Godziny otwarcia Urzędu

Poniedziałek	7.30 - 15.30
Wtorek	7.30 - 15.30
Środa	7.30 - 16.30
Czwartek	7.30 - 15.30
Piątek	7.30 - 14.30

Konta bankowe

Bank Spółdzielczy w Kościerzynie

Nr konta:

19832800072001000839570001

Nr konta (przelew za gospodarowanie odpadami):

05832800072002000839570009

WÓJT GMINY STĘŻYCA
83-322 Stężyca, ul. Parkowa 1
woj. pomorskie

STAROSTWO POWIATOWE
w Kartuzach
WYDZIAŁ BUDOWNICTWA
83-300 Kartuzy, ul. 11-go Listopada 7

WG.7012.3 .2020.JR

Stężyca, dnia 20-01-2020 r.

DECYZJA

Na podstawie art. 20 pkt 8, art.38, art 39 ust. 3 i 3a, art. 43 ustawy z dnia 21 marca 1985 r. o drogach publicznych (Dz. U. z 2018 r. poz. 2068), § 140 rozporządzenia Ministra Transportu i Gospodarki Morskiej z dnia 2 marca 1999 r. w sprawie warunków technicznych, jakim powinny odpowiadać drogi publiczne i ich usytuowanie (Dz. U. z 2016 r, poz. 124) oraz art. 104 ustawy z dnia 14 czerwca 1960 r. - Kodeks postępowania administracyjnego (tekst jedn. Dz. U. z 2018 r., poz. 2096), po rozpatrzeniu wniosku z dnia 07-01-2020 r złożonego przez : inwestora [redacted]

Wójt Gminy Stężyca

zezwala na lokalizację i umieszczenie w pasie drogowym drogi gminnej oznaczonej nr ewid. 334/3, 334/19 położonych w obrębie geodezyjnym Czaple urządzeń infrastruktury technicznej związanej z projektem i budową sieci wodociągowej wraz z przyłączami do dz. nr 334/12, 334/15, 334/13, 334/27, 334/14, 334/29 według załącznika graficznego na następujących warunkach :

1. Realizacja i koszty budowy związane z wykonaniem inwestycji – w tym usunięcie powstałych kolizji w trakcie prowadzonych robót należą do inwestora . W przypadku naruszenia praw osób trzecich , spowodowania awarii obcych urządzeń w trakcie prowadzonych robót lub kolizji skutki ponosić będzie umieszczający urządzenia .
2. Uzyskanie pozwolenia na lub zgłoszenia budowy albo wykonywania robót .
3. Uzyskanie zezwolenia zarządcy drogi na zajęcie pasa drogowego dotyczącego prowadzenia robót w pasie drogowym i na umieszczenie w nim urządzeń składając wniosek do zarządcy drogi .
4. Niniejsza decyzja nie stanowi zezwolenia na prowadzenie robót w pasie drogowym .
5. Stosownie do art. 39 ust.5 ustawy z dnia 21 marca 1985 r. o drogach publicznych : „ Jeżeli budowa , przebudowa lub remont drogi wymaga przełożenie urządzenia lub obiektu . (...) koszt tego przełożenia ponosi jego właściciel . Wszystkie przejścia poprzeczne pod drogami należy ułożyć prostopadle do drogi w rurach osłonowych w celu ich zabezpieczenia. W przypadku nawierzchni utwardzonych przewiertem lub przeciskiem.
6. Wszelkie zmiany lokalizacji przedmiotowych urządzeń wymagają zgody wydanej w drodze decyzji administracyjnej .
7. Po zakończeniu robót pas drogowy w obrębie prowadzonych robót należy przywrócić do stanu pierwotnego i zgłosić do odbioru . Powierzchnie utwardzone / chodniki , ciągi piesze, place / po wykonaniu robót należy odtworzyć z zachowaniem parametrów nie gorszych niż przed realizacją inwestycji i zgłosić do odbioru , w przypadku odtworzenia nawierzchni asfaltowych dróg gminnych zgłosić do odbioru stopień zagęszczenia podbudowy przed ułożeniem nowej nawierzchni .
8. Jeżeli prace związane z prowadzeniem robót wpłyną na ruch drogowy , ograniczą widoczność na drodze lub spowodują wprowadzenie zmian w istniejącej organizacji ruchu pojazdów lub pieszych do wniosku o zajęcie pasa drogowego należy załączyć zatwierdzony projekt tymczasowej organizacji ruchu drogowego na czas wykonywania robót .
9. Wszelkie roboty w pasie drogowym należy realizować w terminie od 1 kwietnia do 31 października tj. poza sezonem zimowym . W wyjątkowych sytuacjach , gdy pozwalają na to warunki atmosferyczne roboty mogą być prowadzone w sezonie zimowym , lecz po wcześniejszej akceptacji zarządcy drogi .

16

STAROSTWO POWIATOWE
w Kartuzach
WYDZIAŁ BUDOWNICTWA
83-300 Kartuzy, ul. 11-go Listopada 7

10. Inne szczegóły techniczne wykonawstwa określi zarządca drogi na etapie wydania decyzji administracyjnej na zajęcie pasa drogowego .
11. Niniejsza decyzja wygasa , jeżeli w ciągu trzech lat od daty jej wydania przedmiotowa inwestycja nie zostanie rozpoczęta .
12. Uzgadnia się bez uwag jako zarządca drogi dz. nr. 334/3 , 334/19 usytuowanie urządzeń /obiektów/ budowlanych w odległości mniejszej niż określona w art. 43 Ustawy z dnia 21 marca 1985 roku o drogach publicznych zgodnie z załączonym projektem .

UZASADNIENIE

Z uwagi na to, iż niniejsze orzeczenie jest zgodne z żądaniem wnioskodawcy, zgodnie z art. 107 § 4 Kpa, odstępuję od uzasadnienia decyzji.

Dodatkowo informuję, że zgodnie z postanowieniami art. 3 pkt 11, art. 32 ust. 4 pkt 2 i art. 33 ust. 2 ustawy Prawo Budowlane, decyzja stanowi podstawę do złożenia oświadczenia o posiadanym prawie dysponowania nieruchomością na cele budowlane dla dz. nr. 27/10 . Zgodnie z przepisami Ustawy o drogach publicznych z dnia 21 marca 1985 r. (Dz. U. z 2018 r. poz. 2068) oraz Rozporządzenia Rady Ministrów z dnia 1 czerwca 2004 r. w sprawie udzielenia zezwolenia na zajęcie pasa drogowego (Dz. U. z 2004 r. Nr 140, poz. 1481) należy uzyskać u zarządcy drogi.

W związku z powyższym należało orzec jak w sentencji decyzji.

Pouczenie

1. Od niniejszej decyzji przysługuje stronie odwołanie do Samorządowego Kolegium Odwoławczego w Gdańsku przy ulicy Podwale Przedmiejskie 30 za pośrednictwem Wójta Gminy Stężyca w terminie 14 dni od otrzymania decyzji.
2. Niniejsza decyzja nie jest pozwoleniem na budowę w myśl art. 28 Ustawy z dnia 7 lipca 1994 r. Prawo Budowlane .
3. Przystąpienie do wykonywania robót budowlanych bez wymaganego zezwolenia zarządcy drogi będzie skutkowało nałożeniem kar pieniężnych na podstawie art. 40 ust. 12 Ustawy z dnia 21 marca 1985 r. o drogach publicznych .
4. W trakcie biegu terminu do wniesienia odwołania strona może zrzec się prawa do wniesienia odwołania wobec organu administracji publicznej, który wydał decyzję. Oświadczenie o zrzeczeniu się prawa składa się do Organu administracyjnego wydającego decyzję. Z dniem doręczenia organowi administracji publicznej oświadczenia o zrzeczeniu się prawa do wniesienia odwołania przez ostatnią ze stron postępowania, decyzja staje się ostateczna i prawomocna.

Otrzymują:
1. Wnioskodawca
2. a/a

W Z.O.T.

Tomasz Brzoskowski

17

STAROSTWO POWIATOWE
w Kartuzach
WYDZIAŁ BUDOWNICTWA
83-300 Kartuzy, ul. 11-go Listopada 7

40.8886.2019
yk. G/53/2019

DO CELÓW PROJEKTOWYCH
ARKUSZ NR 1 (2)
SKALA 1 : 500

:wo: pomorskie, powiat kartuski
. ewid.: 220506_2, Stężyca
d.: 220506_2.0002, Czaple
,334/18,334/26,334/27,334/34 i inne

Legenda

py zas.: 6.218.21.14.(1.3;1.4;3.1;3.2) ------- Zakres obszaru aktualizacji

ızioma: układ 'PL-2000'
·sokościowa: układ Kronsztadt '86'

e tnienia innych, nie wykazanych na niniejszej mapie urządzeń podziemnych
do inwentaryzacji.
pod względem sytuacyjno-wysokościowym i uzbrojenia terenu na dzień 29.10.2019 r.
: wniesiono na podstawie mapy ewidencji gruntów - bez prawnego ustalenia na gruncie.
projektowych została wykonana bez ustalenia obciążeń służebnościami gruntowymi
ędze wieczystej.
acowania mapy nie występują projekty uzgodnione w RUDP w Kartuzach.

Sporządził dnia 29.10.2019 r.

6012550.00
6505350.00

PRZEGLĄD ARKUSZY

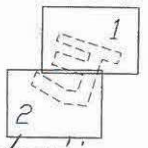

załącznik do decyzji
nr G.7012.3.2020.7K.
z dnia 20.01.2020 r.

WÓJT GMINY STĘŻYCA
83-322 Stężyca, ul. Parkowa 1
woj. pomorskie

WÓJT
Tomasz Brzoskowski

PROJEKT BUDOWY SIECI WODOCIĄGOWEJ NA DZ. NR 334/3, 334/19, 334/18, 334/26, 334/34 Z PRZYŁĄCZAMI DO DZ. NR 334/12, 334/15, 334/13, 334/27, 334/14, 334/29 JEDN. EW.: 220506_2: STĘŻYCA, OBR.: 0002 CZAPLE

Inwestor: [redacted]
84-200 Wejherowo

Branża: SANITARNA

Stadium opracowania: PROJEKT ZAGOSPODAROWANIA TERENU

230.9

Data: 12/2019

Projektant: mgr inż. Marcin Lesiak
uprawnienia budowlane do projektowania bez ograniczeń w specjalności instalacyjnej w zakresie sieci, instalacji i urządzeń cieplnych, wentylacyjnych, gazowych, wodociągowych i kanalizacyjnych
upr. nr POM/0054/PBS/16

Skala: 1:500

Sprawdził: mgr inż. Roman Lesiak
uprawnienia budowlane do projektowania, kierowania i nadzorowania w specjalności sanitarnej bez ograniczeń
upr. nr 3580/GD/88

Rys.: nr 1

WODIKAN
Projekty i Nadzory Sanitarne WODIKAN Marcin Lesiak ul. Wieczornych Mgieł 24, 83-050 Bąkowo
tel: 509 146 890 mail: projektowaniewodkan@gmail.com

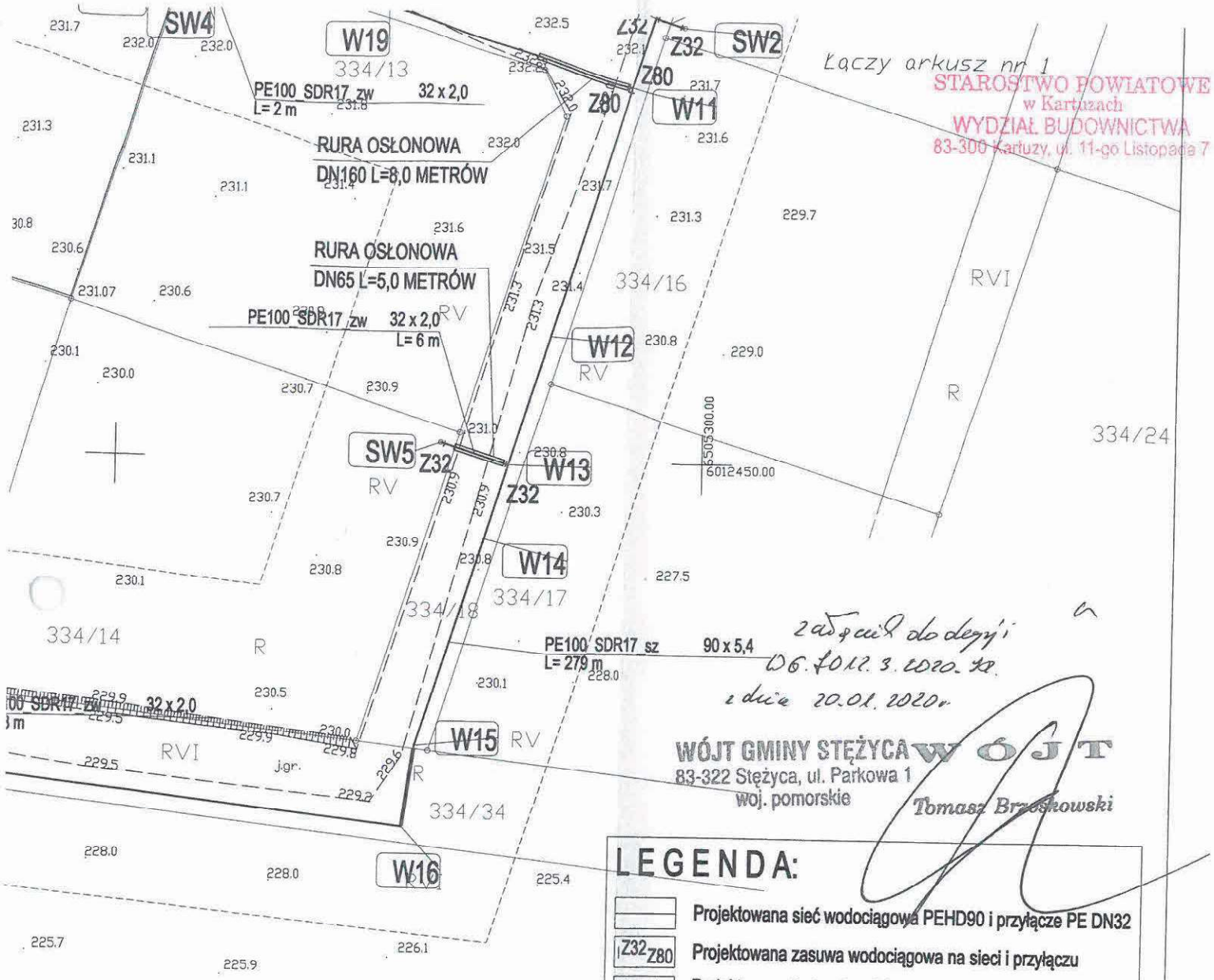

STAROSTWO POWIATOWE
w Kartuzach
WYDZIAŁ BUDOWNICTWA
83-300 Kartuzy, ul. 11-go Listopada 7

załączył do decyzji
DG.7012.3.2020.KA
z dnia 20.01.2020r.

WÓJT GMINY STĘŻYCA
83-322 Stężyca, ul. Parkowa 1
woj. pomorskie
WÓJT
Tomasz Brzeskowski

zacji

zeń podziemnych

a na dzień 29.10.2019 r.
nego ustalenia na gruncie.
żebnościami gruntowymi

Kartuzach.

LEGENDA:

- Projektowana sieć wodociągowa PEHD90 i przyłącze PE DN32
- Z32 Z80 — Projektowana zasuwa wodociągowa na sieci i przyłączu
- Hp — Projektowany hydrant nadziemny DN80
- Projektowana rura osłonowa
- SW — Projektowana studzienka wodomierzowa DN400
- Projektowany hydrant nadziemny DN80 - przełożenie

OBIEKT:
PROJEKT BUDOWY SIECI WODOCIĄGOWEJ NA DZ. NR 334/3, 334/19, 334/18, 334/26, 334/34 Z PRZYŁĄCZAMI DO DZ. NR 334/12, 334/15, 334/13, 334/27, 334/14, 334/29 JEDN. EW.: 220506_2: STĘŻYCA, OBR.: 0002 CZAPLE

Inwestor: [redacted]

Branża: SANITARNA		
Stadium opracowania: PROJEKT ZAGOSPODAROWANIA TERENU		
		Data: 12/2019
Projektant: mgr inż. Marcin Lesiak uprawnienia budowlane do projektowania bez ograniczeń w specjalności instalacyjnej w zakresie sieci, instalacji i urządzeń cieplnych, wentylacyjnych, gazowych, wodociągowych i kanalizacyjnych upr. nr POM/0054/PBS/16		Skala: 1:500
Sprawdził: mgr inż. Roman Lesiak uprawnienia budowlane do projektowania, kierowania i nadzorowania w specjalności sanitarnej bez ograniczeń upr. nr 3580/GD/88		Rys.: nr 2
Projekty	Nadzory Sanitarne WODiKAN Marcin Lesiak ul. Wieczornych Mgieł 24, 83-050 Bąkowo tel: 509 146 890 mail: projektowaniewodkan@gmail.com	

WODIKAN

18

STAROSTWO POWIATOWE
w Kartuzach
WYDZIAŁ BUDOWNICTWA
83-300 Kartuzy, ul. 11-go Listopada 7

Gminne Przedsiębiorstwo Komunalne Sp. z o.o.
83-322 Stężyca
ul. Jana III Sobieskiego 31
tel. 58 684 62 25, fax 58 684 62 29
email: gpkomunalne@stezyca.eu
KRS 0000445902
REGON 221805563 NIP 589-201-05-87

GPK Stężyca
Gminne Przedsiębiorstwo Komunalne Sp. z o.o

Spółka wpisana do rejestru przedsiębiorców w Sądzie Rejonowym Gdańsk-Północ w Gdańsku, VIII Wydział Gospodarczy Krajowego Rejestru Sądowego, Kapitał zakładowy: 7 235 000,00 zł

GPK.WK.UP.03.2020.PK

15.01.2020r.
Data

Pani [redacted]

Gminne Przedsiębiorstwo Komunalne Sp. z o.o. w Stężycy informuje, że pozytywnie uzgadnia projekt sieci wodociągowej z przyłączami na terenie działek 334/3, 334/19, 334/18, 334/26, 334/34, 334/12, 334/15, 334/13, 334/27, 334/14, 334/29 w miejscowości Nowe Czaple, gmina Stężyca.

Uwagi:

1. Przed planowanym rozpoczęciem robót należy zawiadomić GPK Sp. z o.o. w Stężycy.
2. Włączenie do istniejącej sieci wodociągowej należy wykonać pod nadzorem GPK Sp. z o.o.
3. Kolizje z istniejącymi sieciami wodociągowymi zgłosić do odbioru przed zasypaniem.
4. Urządzenia wodociągowe utrzymać na istniejących rzędnych w trakcie i po zakończeniu robót.
5. W ciągu dwóch tygodni od wykonania sieci i przyłączy do tutejszego przedsiębiorstwa należy przedłożyć mapę pomiaru powykonawczego wykonanej sieci i przyłączy.
6. Każde wejście na infrastrukturę GPK Sp. z o.o. w Stężycy bez zawiadomienia, będzie traktowane jako nielegalne i zgłaszane do organów ścigania oraz Państwowego Inspektora Nadzoru Budowlanego z wszelkimi tego konsekwencjami.
7. W przypadku niezastosowania się do w/w uwag całość kosztów związanych z usunięciem ewentualnych awarii oraz zabezpieczeniem istniejących urządzeń wod-kan poniesie Inwestor (Wykonawca).
8. Powyższe uzgodnienie jest ważne 24 miesiące od daty wydania.

KIEROWNIK DZIAŁU
WOD/KAN
Patryk Kleinszmidt
Podpis

Otrzymują
1.adresat
2.a/a

29

40.8886.2019
yk. G/53/2019

DO CELÓW PROJEKTOWYCH
ARKUSZ NR 1 (2)
SKALA 1 : 500

:wo: pomorskie, powiat kartuski
ewid.: 220506_2, Stężyca
k.: 220506_2.0002, Czaple
,334/18,334/26,334/27,334/34 i inne

py zas.: 6.218.21.14.(1.3;1.4;3.1;3.2)

:zioma: układ 'PL-2000'
sokościowa: układ Kronsztadt '86'

Legenda
------- Zakres obszaru aktualizacji

Projekt uzgodniono pozytywnie
uzgodnienie nr GPK.WK.UP. 03 2020PK
z dnia 15.01.2020

STAROSTWO POWIATOWE w Kartuzach
WYDZIAŁ BUDOWNICTWA
83-300 Kartuzy, ul. 11-go Listopada 7

KIEROWNIK DZIAŁU
WOD-KAN
Patryk Kleiuszmidt

GMINNE PRZEDSIĘBIORSTWO KOMUNALNE Sp. z o.o.
83-322 STĘŻYCA
ul. Jana III Sobieskiego 31
tel. 58 684-62-25, fax 58 684-62-29
e-mail: gpkomunalne@stezyca.eu
KRS 0000445902
REGON 221605963, NIP 589-201-05-87

e istnienia innych, nie wykazanych na niniejszej mapie urządzeń podziemnych
do inwentaryzacji.
pod względem sytuacyjno-wysokościowym i uzbrojenia terenu na dzień 29.10.2019 r.
wniesiono na podstawie mapy ewidencji gruntów - bez prawnego ustalenia na gruncie.
projektowych została wykonana bez ustalenia obciążeń służebnościami gruntowymi
ędze wieczystej.
racowania mapy nie występują projekty uzgodnione w RUDP w Kartuzach.

Sporządził dnia 29.10.2019 r.

6012550.00
6505350.00

PRZEGLĄD ARKUSZY

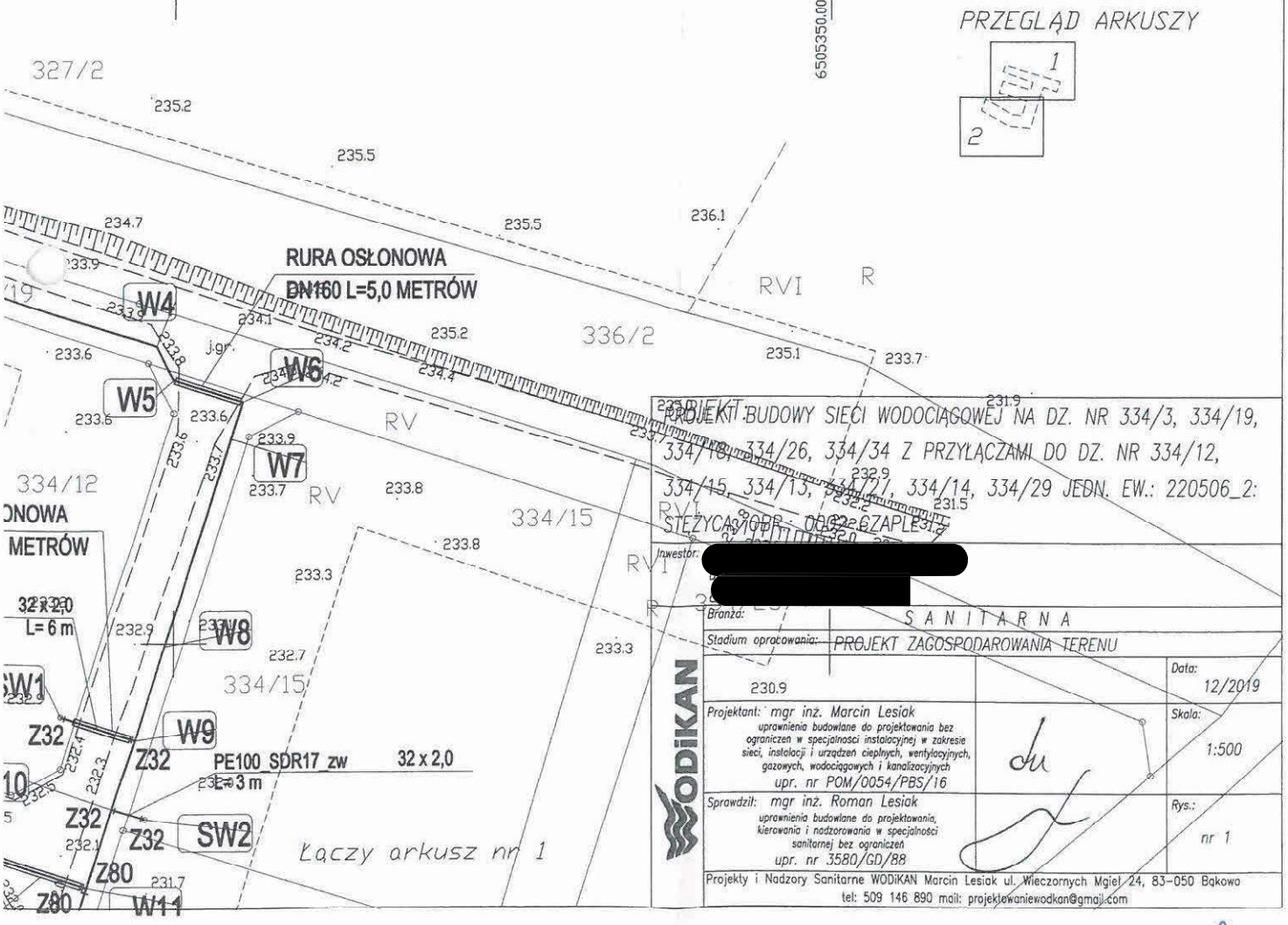

PROJEKT BUDOWY SIECI WODOCIĄGOWEJ NA DZ. NR 334/3, 334/19, 334/18, 334/26, 334/34 Z PRZYŁĄCZAMI DO DZ. NR 334/12, 334/15, 334/13, 334/27, 334/14, 334/29 JEDN. EW.: 220506_2: STĘŻYCA, OBR.: 0002 CZAPLE

Inwestor: [redacted]

Branża: SANITARNA

Stadium opracowania: PROJEKT ZAGOSPODAROWANIA TERENU

Data: 12/2019

Projektant: mgr inż. Marcin Lesiak
uprawnienia budowlane do projektowania bez ograniczeń w specjalności instalacyjnej w zakresie sieci, instalacji i urządzeń cieplnych, wentylacyjnych, gazowych, wodociągowych i kanalizacyjnych
upr. nr POM/0054/PBS/16

Skala: 1:500

Sprawdził: mgr inż. Roman Lesiak
uprawnienia budowlane do projektowania, kierowania i nadzorowania w specjalności sanitarnej bez ograniczeń
upr. nr 3580/GD/88

Rys.: nr 1

WODiKAN
Projekty i Nadzory Sanitarne WODiKAN Marcin Lesiak ul. Wieczornych Mgieł 24, 83-050 Bąkowo
tel: 509 146 890 mail: projektowaniewodkan@gmail.com

20

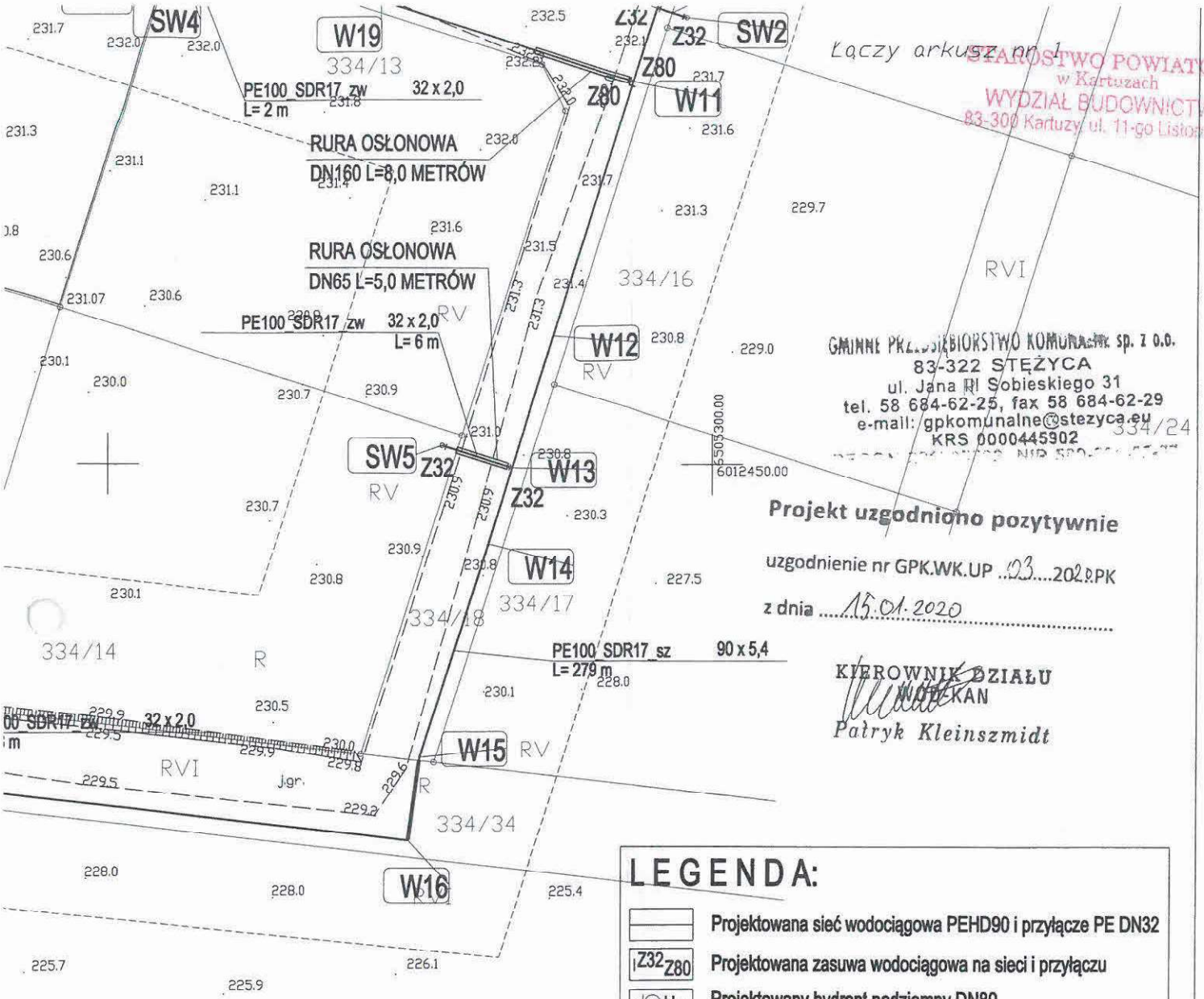

STAROSTWO POWIATOWE
w Kartuzach
WYDZIAŁ BUDOWNICTWA
83-300 Kartuzy, ul. 11-go Listopada 7

GMINNE PRZEDSIĘBIORSTWO KOMUNALNE sp. z o.o.
83-322 STĘŻYCA
ul. Jana III Sobieskiego 31
tel. 58 684-62-25, fax 58 684-62-29
e-mail: gpkomunalne@stezyca.eu
KRS 0000445902

Projekt uzgodniono pozytywnie

uzgodnienie nr GPK.WK.UP ..03....2020.PK

z dnia ....15.01.2020.....

KIEROWNIK DZIAŁU
WODKAN
Patryk Kleinszmidt

LEGENDA:

- Projektowana sieć wodociągowa PEHD90 i przyłącze PE DN32
- Z32 Z80 — Projektowana zasuwa wodociągowa na sieci i przyłączu
- Hp — Projektowany hydrant nadziemny DN80
- Projektowana rura osłonowa
- SW — Projektowana studzienka wodomierzowa DN400
- Projektowany hydrant nadziemny DN80 - przełożenie

zacji

zeń podziemnych

u na dzień 29.10.2019 r.
nego ustalenia na gruncie.
żebnościami gruntowymi

v Kartuzach.

PROJEKT:	OBIEKT: BUDOWY SIECI WODOCIĄGOWEJ NA DZ. NR 334/3, 334/19, 334/18, 334/26, 334/34 Z PRZYŁĄCZAMI DO DZ. NR 334/12, 334/15, 334/13, 334/27, 334/14, 334/29 JEDN. EW.: 220506_2: STĘŻYCA, OBR.: 0002 CZAPLE
Inwestor:	[redacted]
Branża:	SANITARNA
Stadium opracowania:	PROJEKT ZAGOSPODAROWANIA TERENU
	Data: 12/2019
Projektant: mgr inż. Marcin Lesiak uprawnienia budowlane do projektowania bez ograniczeń w specjalności instalacyjnej w zakresie sieci, instalacji i urządzeń cieplnych, wentylacyjnych, gazowych, wodociągowych i kanalizacyjnych upr. nr POM/0054/PBS/16	Skala: 1:500
Sprawdził: mgr inż. Roman Lesiak uprawnienia budowlane do projektowania, kierowania i nadzorowania w specjalności sanitarnej bez ograniczeń upr. nr 3580/GD/88	Rys.: nr 2
Projekty	Nadzory Sanitarne WODiKAN Marcin Lesiak ul. Wieczornych Mgieł 24, 83-050 Bąkowo tel: 509 146 890 mail: projektowaniewodkan@gmail.com

WODiKAN

21

G.6630.113.2020.MP

STAROSTWO POWIATOWE
WYDZIAŁ BUDOWNICTWA
83-300 Kartuzy, ul. 11-go Listopada 7

Starosta Kartuski
ul. Dworcowa 1
83-300 Kartuzy

Kartuzy, dn. 29.01.2020 r.

Znak sprawy: G.6630.113.2020.MP

ODPIS
PROTOKOŁU Z NARADY KOORDYNACYJNEJ
z dnia 29.01.2020 r. w sprawie usytuowania projektowanej sieci uzbrojenia terenu

Na podstawie art. 28b, 28c, 28d i 28e ustawy z dnia 17 maja 1989 r. Prawo geodezyjne i kartograficzne (j.t. Dz. U. z 2019 r. poz. 725 z późn. zm.)

Przedmiot narady:	-PROJEKT PRZYŁĄCZY WODOCIĄGOWYCH- -PROJEKT SIECI WODOCIĄGOWEJ-
Lokalizacja:	Gmina: Stężyca, Obręb: Czaple gm. Stężyca, dz.: 334/3, 334/12, 334/13, 334/14, 334/15, 334/18, 334/19, 334/34, 334/26, 334/27, 334/29
Wnioskodawca:	PROJEKTY I NADZORY SANITARNE WODIKAN MARCIN LESIAK ul. Wieczornych Mgieł 24, 83-050 Bąkowo
Przewodniczący:	Karolina Burandt-Karczewska, Kierownik Referatu Uzgadniania Dokumentacji Projektowej
Miejsce narady:	Referat Uzgadniania Dokumentacji Projektowej ul. 3-go Maja 2 lok 3 w Kartuzach
Sposób przeprowadzenia narady:	częściowo stacjonarny, częściowo elektroniczny
Data wpływu:	22.01.2020 r.

PODSUMOWNIE NARADY

Projekt przedłożony na naradę koordynacyjną został uzgodniony pozytywnie przez jej uczestników.

W wyniku narady koordynacyjnej projekt został wniesiony do bazy GESUT powiatu.

Lista uczestników narady koordynacyjnej wraz z uwagami

Lp.	**Nazwa instytucji** Sposób uczestnictwa	**Stanowisko** Uwagi	**Imię i nazwisko uczestnika**
1	**ENERGA OPERATOR S.A.** **ODDZIAŁ W GDAŃSKU** **ul. Marynarki Polskiej 130** **80-557 Gdańsk** elektroniczny	**Uzgodniono pozytywnie**	**Wojciech Kwidziński**
2	**ENERGA OŚWIETLENIE Sp. z o.o.** **ul. Rzemieślnicza 17/19** **81-855 Sopot** elektroniczny	**Uzgodniono pozytywnie**	**Mateusz Gaschta**
3	**GMINA STĘŻYCA** **ul. Parkowa1** **83-322 Stężyca** elektroniczny	**Uzgodniono pozytywnie**	**Jacek Romiński**

STAROSTWO POWIATOWE
w Kartuzach
WYDZIAŁ BUDOWNICTWA
83-300 Kartuzy, ul. 11-go Listopada 7

4	**Gminne Przedsiębiorstwo Komunalne Sp. z o.o.** **ul. Jana III Sobieskiego 31** **83-322 Stężyca** elektroniczny	**Uczestnik nieobecny na naradzie**	
5	**Hawe Telekom Sp. z o.o. w restrukturyzacji** **ul. Francesca Nulla 2** **00-486 Warszawa** elektroniczny	**Uzgodniono pozytywnie**	**Bartosz Piętka**
6	**Instytut Chemii Bioorganicznej Polskiej Akademii Nauk Poznańskie Centrum Superkomputerowo-Sieciowe** **ul. Z. Noskowskiego 12/14** **61-704 Poznań** **Adres korespondencyjny:** **ul. Jana Pawła II 10** **61-139 Poznań** elektroniczny	**Uzgodniono pozytywnie** Bez uwag	**Marek Kuberka**
7	**MULTIMEDIA POLSKA S.A.** **ul. Kościerska 10b** **83-300 Kartuzy** elektroniczny	**Uczestnik nieobecny na naradzie**	
8	**NETIA S.A.** **ul. Poleczki 13, 02-822 Warszawa** **adres korespondencyjny: ul. Arkońska 6/A4, 80-387 Gdańsk** elektroniczny	**Uzgodniono pozytywnie**	**Krzysztof Osiecki**
9	**NETIA S.A. TK Telekom** **ul. Poleczki 13** **02-822 Warszawa** elektroniczny	**Uzgodniono pozytywnie** Bez uwag.	**Jacek Michniak**
10	**ORANGE POLSKA S.A.** **Dział Ewidencji i Zarządzania Danymi o Infrastrukturze Olsztyn** **Aleja Grunwaldzka 110, 80-244 Gdańsk** elektroniczny	**Uczestnik nieobecny na naradzie**	
11	**Polska Spółka Gazownictwa Sp. z o.o. Oddział Zakład Gazowniczy w Gdańsku** **ul. Wałowa 41/43** **80-856 Gdańsk** **Gazownia w Żukowie** **ul. 3-Maja 25A** **83-330 Żukowo** elektroniczny	**Uczestnik nieobecny na naradzie**	
12	**Polskie Sieci Elektroenergetyczne S.A.** **ul. Warszawska 165** **05-520 Konstancin-Jeziorna** elektroniczny	**Uzgodniono pozytywnie**	**Paweł Witkowiak**

STAROSTWO POWIATOWE w Kartuzach WYDZIAŁ BUDOWNICTWA 83-300 Kartuzy, ul. 11-go Listopada 7

13	**PRZEWODNICZĄCY NARADY KOORDYNACYJNEJ** stacjonarny	**Uzgodniono pozytywnie** Bez uwag.	**Karolina Burandt-Karczewska** z up. STAROSTY Karolina Burandt-Karczewska Kierownik Referatu Uzgadniania Dokumentacji Projektowej
14	**REGIONALNE CENTRUM INFORMATYKI GDYNIA** **ul. Strażacka 2-8** **81-660 Gdynia** elektroniczny	**Uzgodniono pozytywnie** Brak uwag.	**Grzegorz Klepacz**
15	**WNIOSKODAWCA** stacjonarny	**Uczestnik nieobecny na naradzie**	

Nieobecność na naradzie koordynacyjnej podmiotu należycie zawiadomionego o jej miejscu i terminie nie stanowi przeszkody do jej przeprowadzenia. Przyjmuje się, że podmiot ten nie składa zastrzeżeń do usytuowania projektowanej sieci uzbrojenia terenu przedstawionego w planie sytuacyjnym.

Przewodniczący Narady Koordynacyjnej

z up. STAROSTY

Karolina Burandt-Karczewska
Kierownik Referatu Uzgadniania
Dokumentacji Projektowej

.....

Podpis przewodniczącego narady

Stanowiska przedstawicieli instytucji zawarte w protokole za pomocą komunikacji elektronicznej zostały wyrażone w Portalu Narada Koordynacyjna w systemie WEBEWID oraz przesłane za pomocą środków komunikacji elektronicznej, które dołączono do akt sprawy jako dokument cyfrowy w rejestrze uzgodnień w systemie EWID2007, a ich treść w protokole uzgodniono.

W przypadku negatywnego stanowiska jednego z uczestników narady koordynacyjnej, lokalizacja projektowanych sieci uzbrojenia terenu, będących przedmiotem niniejszej narady, nie zostanie ujawniona w powiatowej bazie danych GESUT.

Projekty ujawnione w powiatowej bazie danych GESUT w wyniku przeprowadzonej narady koordynacyjnej kończą swój cykl istnienia jeżeli w okresie 2 lat od czasu ich ujawnienia nie została wydana decyzja o pozwoleniu na budowę lub nie wpłynęło zgłoszenie budowy tych obiektów (Rozporządzenie Ministra Administracji i Cyfryzacji z dnia 21 października 2015 r. w sprawie powiatowej bazy GESUT i krajowej bazy GESUT - Dz.U. z 2015 r. poz. 1938, § 10 ust. 5.)

STAROSTWO POWIATOWE
w Kartuzach
WYDZIAŁ BUDOWNICTWA
83-300 Kartuzy, ul. 11-go Listopada

KERG G.6640.8886.2019
Ks. rob. wyk. G/53/2019

MAPA DO CELÓW PROJEKTOWYCH

ARKUSZ NR 1 (2)
SKALA 1 : 500

Województwo: pomorskie, powiat kartuski
Jednostka ewid.: 220506_2, Stężyca
Obręb ewid.: 220506_2.0002, Czaple
Dz.: 334/3,334/18,334/26,334/27,334/34 i inne

sekcja mapy zas.: 6.218.21.14.(1.3;1.4;3.1;3.2) ------- Legenda
Zakres obszaru aktualizacji

osnowa poziona: układ 'PL-2000'
osnowa wysokościowa: układ Kronsztadt '86'

LEGENDA:

- Projektowana sieć wodociągowa PEHD90 i przyłącze PE DN32
- Z32 Z00 Projektowana zasuwa wodociągowa na sieci i przyłączu
- Hp Projektowany hydrant nadziemny DN80
- Projektowana rura osłonowa
- SW Projektowana studzienka wodomierzowa DN400
- Projektowany hydrant nadziemny DN80 - przełożenie

Uwaga !!!

1. Nie wyklucza się istnienia innych, nie wykazanych na niniejszej mapie urządzeń podziemnych nie zgłoszonych do inwentaryzacji.
2. Mapa aktualna pod względem sytuacyjno-wysokościowym i uzbrojenia terenu na dzień 29.10.2019 r.
3. Granice działek wniesiono na podstawie mapy ewidencji gruntów - bez prawnego ustalenia na gruncie.
4. Mapa do celów projektowych została wykonana bez ustalenia obciążeń służebnościami gruntowymi ujawnionymi w księdze wieczystej.
5. W zakresie opracowania mapy nie występują projekty uzgodnione w RUDP w Kartuzach.

Sporządził dnia 29.10.2019 r.

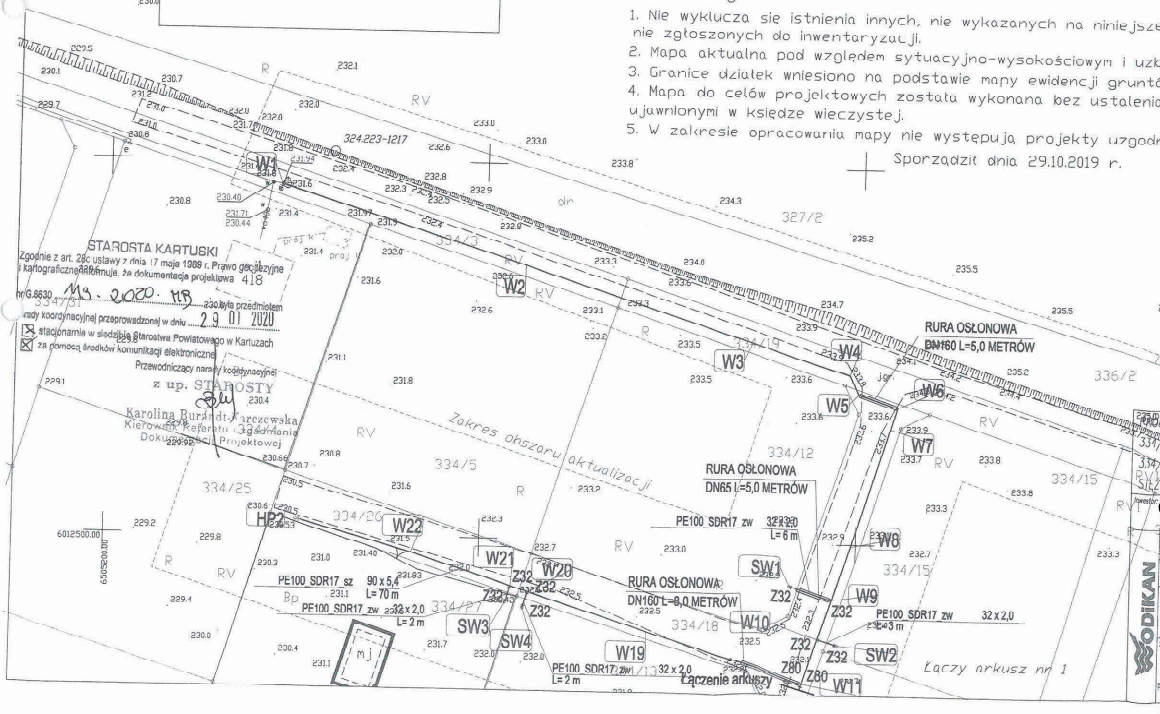

STAROSTA KARTUSKI
Zgodnie z art. 28c ustawy z dnia 17 maja 1989 r. Prawo geodezyjne i kartograficzne zatwierdza dokumentacja projektowa
nr G.6630.113.2020.MB
jako przedmiotem mapy koordynacyjnej przeprowadzonej w dniu 29.01.2020
☒ stacjonarnie w siedzibie Starostwa Powiatowego w Kartuzach
☒ za pomocą środków komunikacji elektronicznej
Przewodniczący narady koordynacyjnej
z up. STAROSTY
Karolina Burandt-Karczewska
Kierownik Referatu Ogólnego i Dokumentacji Projektowej

PRZEGLĄD ARKUSZY

ZA ZGODNOŚĆ Z ORYGINAŁEM

PROJEKT BUDOWY SIECI WODOCIĄGOWEJ NA DZ. NR 334/3, 334/19, 334/18, 334/26, 334/34 Z PRZYŁĄCZAMI DO DZ. NR 334/12, 334/15, 334/13, 334/25, 334/14, 334/20 JEDN. EW.: 220506_2: STĘŻYCA, OBRĘB: 0002-CZAPLE

Inwestor: [redacted]

Branża: SANITARNA

Stadium opracowania: PROJEKT ZAGOSPODAROWANIA TERENU

230.9

Data: 12/2019

Skala: 1:500

Nr rys.: nr 1

Projektant: mgr inż. Marcin Lesiak
sprawdzenie budowlane do projektowania bez ograniczeń w specjalności instalacyjnej w zakresie sieci, instalacji i urządzeń cieplnych, wentylacyjnych, gazowych, wodociągowych i kanalizacyjnych
upr. nr POM/0054/PBB/16

Sprawdził: mgr inż. Roman Lewink
sprawdzenie budowlane do projektowania, kierowania i nadzorowania w specjalności: sanitarna bez ograniczeń
upr. nr 3580/00/88

Projekty i Nadzory Sanitarne WODIKAN Marcin Lesiak ul. Wiejskowskich Mstel 24, 83-065 Bąkowo
tel: 509 146 890 mail: projektowaniewodikan@gmail.com

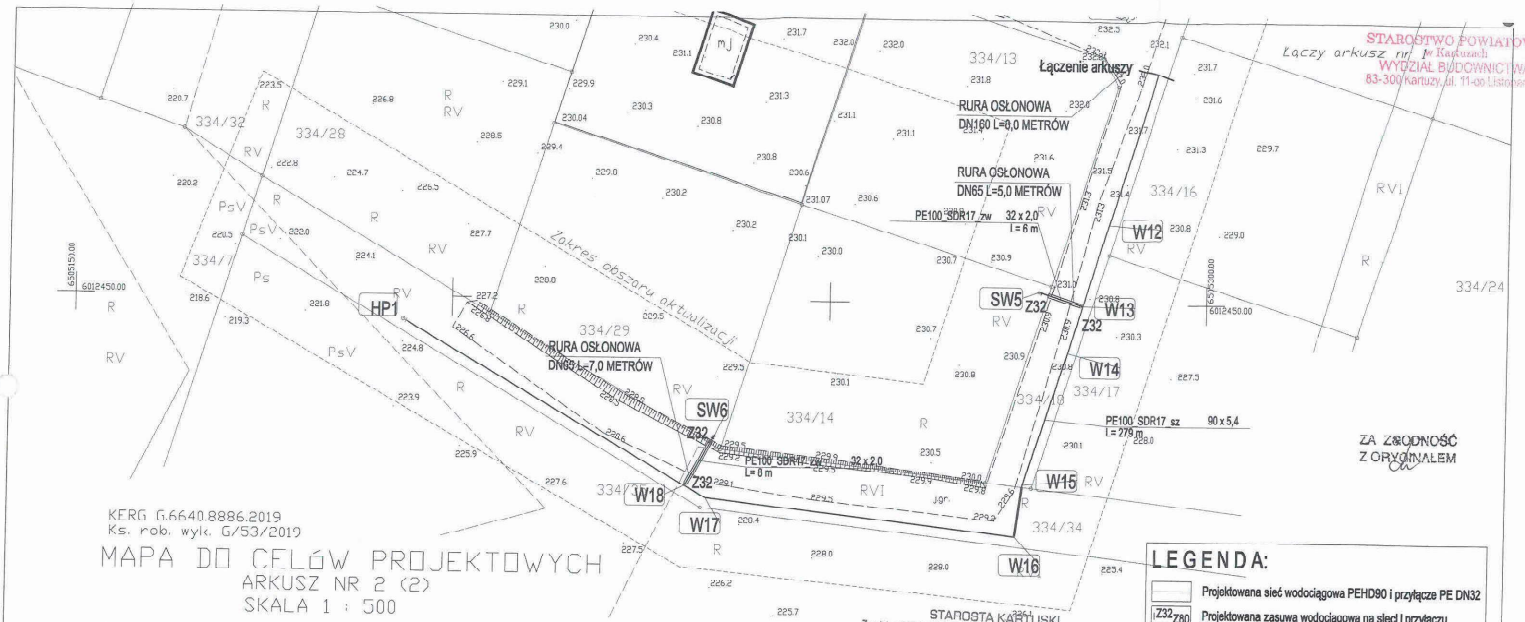

STAROSTWO POWIATOWE
Łączy arkusz nr 1 w Kartuzach
WYDZIAŁ BUDOWNICTWA
83-300 Kartuzy, ul. 11-go Listopada 7

ZA ZGODNOŚĆ Z ORYGINAŁEM

KERG G.6640.8886.2019
Ks. rob. wyk. G/53/2019

MAPA DO CELÓW PROJEKTOWYCH

ARKUSZ NR 2 (2)

SKALA 1 : 500

Województwo: pomorskie, powiat kartuski
Jednostka ewid.: 220506_2, Stężyca
Obręb ewid.: 220506_2.0002, Czaple
Dz.: 334/3,334/18,334/26,334/27,334/34 i inne

sekcja mapy zas.: 6.218.21.14.(1.3;1.4;3.1;3.2)

osnowa pozioma: układ 'PL-2000'
osnowa wysokościowa: układ Kronsztadt '86'

Legenda

----- Zakres obszaru aktualizacji

Uwaga !!!

1. Nie wyklucza się istnienia innych, nie wykazanych na niniejszej mapie urządzeń podziemnych nie zgłoszonych do inwentaryzacji.
2. Mapa aktualna pod względem sytuacyjno-wysokościowym i uzbrojenia terenu na dzień 29.10.2019 r.
3. Granice działek wniesiono na podstawie mapy ewidencji gruntów - bez prawnego ustalenia na gruncie.
4. Mapa do celów projektowych została wykonana bez ustalenia obciążeń służebnościami gruntowymi ujawnionymi w księdze wieczystej.
5. W zakresie opracowania mapy nie występują projekty uzgodnione w RLIDP w Kartuzach.

Sporządził dnia 29.10.2019 r.

PRZEGLĄD ARKUSZY

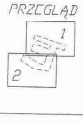

STAROSTA KARTUSKI

Zgodnie z art. 38c ustawy z dnia 17 maja 1989 r. Prawo geodezyjne i kartograficzne informuje, że dokumentacja projektowa

nr G.6630 . 113 . 2020 . MP była przedmiotem

narady koordynacyjnej przeprowadzonej w dniu 29.01.2020

- stacjonarnie w siedzibie Starostwa Powiatowego w Kartuzach
- za pomocą środków komunikacji elektronicznej

Przewodniczący narady koordynacyjnej

z up. STAROSTY

Karolina Burandt-Karczewska
Kierownik Referatu Uzgadniania Dokumentacji Projektowej

LEGENDA:

- Projektowana sieć wodociągowa PEHD90 i przyłącze PE DN32
- Z32 Z80 Projektowana zasuwa wodociągowa na sieci i przyłączu
- Hp Projektowany hydrant nadziemny DN80
- Projektowana rura osłonowa
- SW Projektowana studzienka wodomierzowa DN400
- Projektowany hydrant nadziemny DN80 - przełożenie

PROJEKT BUDOWY SIECI WODOCIĄGOWEJ NA DZ. NR 334/3, 334/19, 334/18, 334/26, 334/34 Z PRZYŁĄCZAMI DO DZ. NR 334/12, 334/15, 334/13, 334/27, 334/14, 334/29 JEDN. EW.: 220506_2: STĘŻYCA, OBR.: 0002 CZAPLE

Inwestor: [redacted]

Branża: SANITARNA

Stadium opracowania: PROJEKT ZAGOSPODAROWANIA TERENU

Data: 12/2019

Skala: 1:500

Rys.: nr 2

Projektował: mgr inż. Marcin Lesiak
uprawnienia budowlane do projektowania bez ograniczeń w specjalności instalacyjnej w zakresie sieci, instalacji i urządzeń cieplnych, wentylacyjnych, gazowych, wodociągowych i kanalizacyjnych
upr. nr POM/0054/PBS/16

Sprawdził: mgr inż. Roman Lesiak
uprawnienia budowlane do projektowania, kierowania i nadzorowania w specjalności instalacyjnej bez ograniczeń
upr. nr 3360/GD/88

Projektant: Pracownia Sanitarne WODIKAN Marcin Lesiak ul. Wieczornych Mgieł 24, 83-050 Bąkowo
tel: 509 140 090 email: projektowanie@wodikan@gmail.com

KERG G.6640.0006.2019
Ks. rob. wyk. G/53/2019

MAPA DO CELÓW PROJEKTOWYCH

ARKUSZ NR 1 (2)

SKALA 1 : 500

Województwo: pomorskie, powiat kartuski
Jednostka ewid.: 220506_2, Stężyca
Obręb ewid.: 220506_2.0002, Czaple
Dz.: 334/3,334/18,334/26,334/27,334/34 i inne

sekcja mapy zas.: 6.218.21.14.(1.3;1.4;3.1;3.2)

osnowa pozioma: układ 'PL-2000'
osnowa wysokościowa: układ Kronsztadt '86'

Legenda
------ Zakres obszaru aktualizacji

Uwaga !!!

1. Nie wyklucza się istnienia innych, nie wykazanych na niniejszej mapie urządzeń podziemnych nie zgłoszonych do inwentaryzacji.
2. Mapa aktualna pod względem sytuacyjno-wysokościowym i uzbrojenia terenu na dzień 29.10.2019 r.
3. Granice działek wniesiono na podstawie mapy ewidencji gruntów - bez prawnego ustalenia na gruncie.
4. Mapa do celów projektowych została wykonana bez ustalenia obciążeń służebnościami gruntowymi ujawnionymi w księdze wieczystej.
5. W zakresie opracowania mapy nie występują projekty uzgodnione w RUDP w Kartuzach.

Sporządził dnia 29.10.2019 r.

STAROSTWO POWIATOWE
w Kartuzach
WYDZIAŁ BUDOWNICTWA
83-300 Kartuzy, ul. Tadeusza Kościuszki 7
B.6743 ..... 1306 ..... 20 ..... 2020 r.
przyjęto do wiadomości zgłoszone roboty budowlane
(art. 29 ust. ..... 1 ..... pkt. ..... 19 ..... lub art. ..... 30 ..... ust. ..... 1 ..... pkt. ..... 1 .....
ustawy prawo budowlane) i nie wniesiono uwag.
Kartuzy, dnia 17. 06. 2020 r. podpis .....
Z up. STAROSTY
Adam Łańczyk
inspektor ds. budownictwa

LEGENDA:

- Projektowana sieć wodociągowa PEHD90 i przyłącze PE DN32
- Z32 Z80 Projektowana zasuwa wodociągowa na sieci i przyłączu
- Hp Projektowany hydrant nadziemny DN80
- Projektowana rura osłonowa
- SW Projektowana studzienka wodomierzowa DN400
- Projektowany hydrant nadziemny DN80 - przełożenie

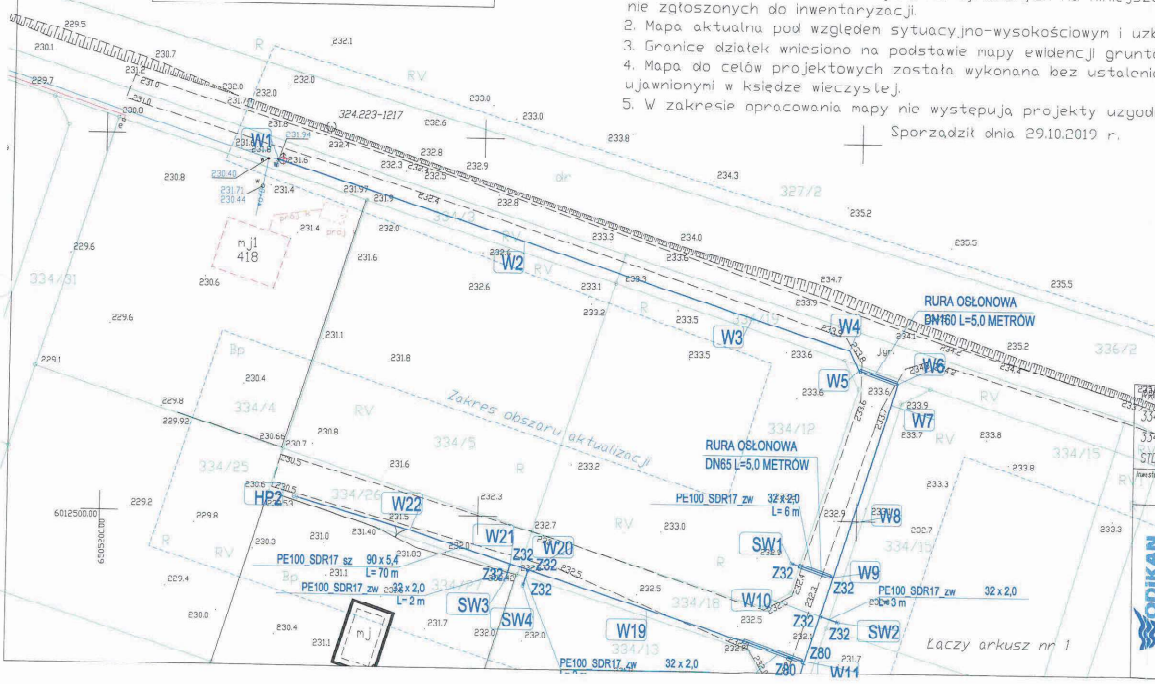

PRZEGLĄD ARKUSZY

1
2

ZA ZGODNOŚĆ Z ORYGINAŁEM

PROJEKT BUDOWY SIECI WODOCIĄGOWEJ NA DZ. NR 334/3, 334/19, 334/18, 334/26, 334/34 Z PRZYŁĄCZAMI DO DZ. NR 334/12, 334/15, 334/13, 334/21, 334/14, 334/29 JEDN. EW.: 220506_2: STĘŻYCA OBRĘB: 0002 CZAPLE

Inwestor: [redacted]

Branża: SANITARNA

Stadium opracowania: PROJEKT ZAGOSPODAROWANIA TERENU

Data: 12/2019

Skala: 1:500

Projektował: mgr inż. Marcin Lesiak
uprawnienia budowlane do projektowania bez ograniczeń w specjalności instalacyjnej w zakresie sieci, instalacji i urządzeń cieplnych, wentylacyjnych, gazowych, wodociągowych i kanalizacyjnych
upr. nr POM/0054/PBS/16

Sprawdził: mgr inż. Roman Lesiak
uprawnienia budowlane do projektowania, kierowania i wykonywania w specjalności sanitarnej bez ograniczeń
upr. nr 3020/GD/88

Rys.: nr 1

Projekty i Nadzory Sanitarne WODIKAN Marcin Lesiak ul. Wieczornych Mgieł 24, 83-050 Bąkowo
tel. 509 146 890 mail: projektowanie.wodikan@gmail.com

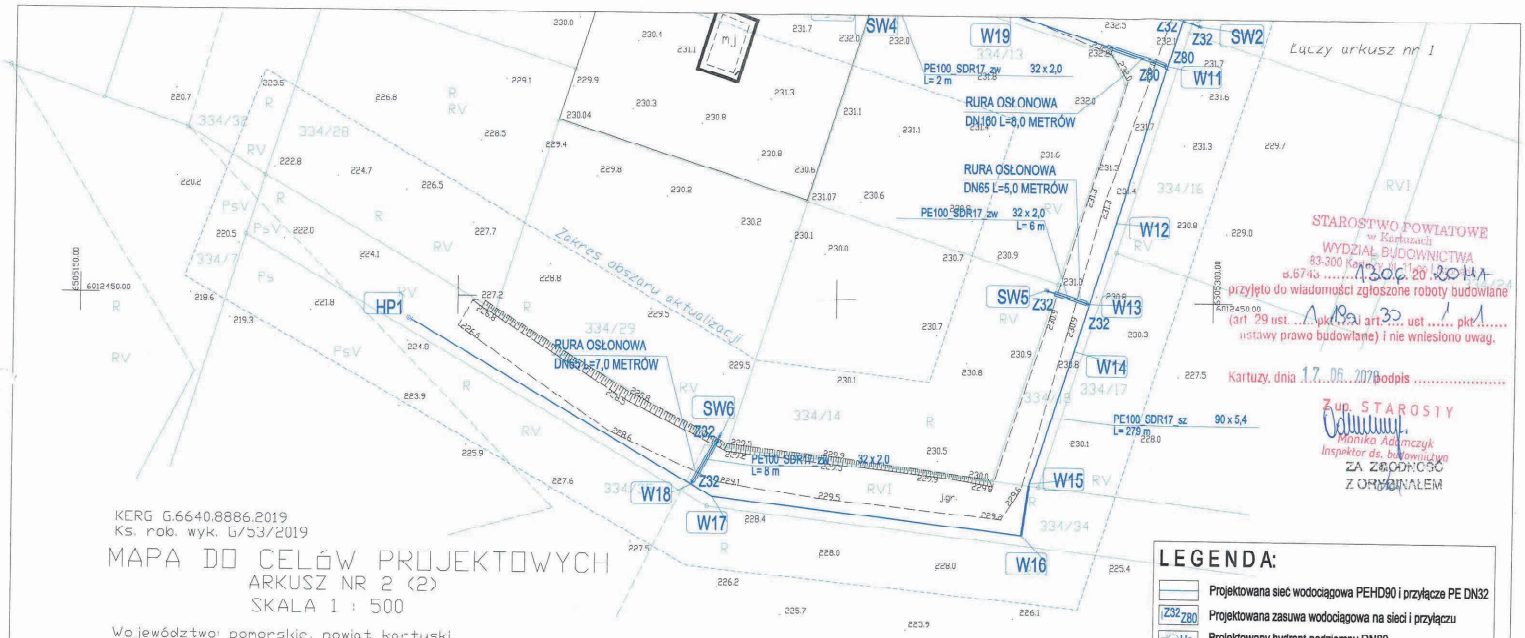

STAROSTWO POWIATOWE
w Kartuzach
WYDZIAŁ BUDOWNICTWA
83-300 Kartuzy
8.6743 ..... 130 ..... 20 ..... 2019 r.
przyjęto do wiadomości zgłoszone roboty budowlane
(art. 29 ust. 1 pkt 19 a) art. 30 ust. 1 pkt 1 ustawy prawo budowlane) i nie wniesiono uwag.
Kartuzy, dnia 17.06.2020 r. podpis .....
Z-ca STAROSTY
Monika Adamczyk
Inspektor ds. budownictwa
ZA ZGODNOŚĆ Z ORYGINAŁEM

KERG G.6640.8886.2019
Ks. rob. wyk. 6/53/2019

MAPA DO CELÓW PROJEKTOWYCH

ARKUSZ NR 2 (2)

SKALA 1 : 500

Województwo: pomorskie, powiat kartuski
Jednostka ewid.: 220506_2, Stężyca
Obręb ewid.: 220506_2.0002, Czaple
Dz.: 334/3,334/18,334/26,334/27,334/34 i inne

sekcja mapy zas.: 6.218.21.14.(1.3;1.4;3.1;3.2)

osnowa pozioma: układ 'PL-2000'
osnowa wysokościowa: układ Kronsztadt '86'

Legenda

------ Zakres obszaru aktualizacji

LEGENDA:

- Projektowana sieć wodociągowa PEHD90 i przyłącze PE DN32
- Z32 Z80 Projektowana zasuwa wodociągowa na sieci i przyłączu
- Hp Projektowany hydrant nadziemny DN80
- Projektowana rura osłonowa
- SW Projektowana studzienka wodomierzowa DN400
- Projektowany hydrant nadziemny DN80 - przełożenie

Uwaga !!!

1. Nie wyklucza się istnienia innych, nie wykazanych na niniejszej mapie urządzeń podziemnych nie zgłoszonych do inwentaryzacji.
2. Mapa aktualna pod względem sytuacyjno-wysokościowym i uzbrojenia terenu na dzień 29.10.2019 r.
3. Granice działek wniesiono na podstawie mapy ewidencji gruntów - bez prawnego ustalenia na gruncie.
4. Mapa do celów projektowych została wykonana bez ustalenia obciążeń służebnościami gruntowymi ujawnionymi w księdze wieczystej.
5. W zakresie opracowania mapy nie występują projekty uzgodnione w RUDP w Kartuzach.

Sporządził dnia 29.10.2019 r.

PRZEGLĄD ARKUSZY

1
2

PROJEKT BUDOWY SIECI WODOCIĄGOWEJ NA DZ. NR 334/3, 334/19, 334/18, 334/26, 334/34 Z PRZYŁĄCZAMI DO DZ. NR 334/12, 334/15, 334/13, 334/27, 334/14, 334/29 JEDN. EW.: 220506_2: STĘŻYCA, OBR.: 0002 CZAPLE

Inwestor: [redacted]

Branża: SANITARNA

Stadium opracowania: PROJEKT ZAGOSPODAROWANIA TERENU

Data: 12/2019

Skala: 1:500

Rys.: nr 2

Projektant: mgr inż. Marcin Lesiak
uprawnienia budowlane do projektowania bez ograniczeń w specjalności instalacyjnej w zakresie sieci, instalacji i urządzeń cieplnych, wentylacyjnych, gazowych, wodociągowych i kanalizacyjnych
upr. nr PGM/0084/POOS/16

Sprawdził: mgr inż. Roman Lesiak
uprawnienia budowlane do projektowania, kierowania i nadzorowania w specjalności sanitarnej bez ograniczeń
upr. nr 3580/GD/88

Projekty: Nadzory Spółdzielnia WODKAN Marcin Lesiak ul. Wieczornych Mzel 24, 83-050 Rokitnica
tel: 509 146 880 mail: projektowziewodkan@gmail.com

STAROSTWO POWIATOWE
w Kartuzach
WYDZIAŁ BUDOWNICTWA
83-300 Kartuzy, ul. 11go Listopada 7

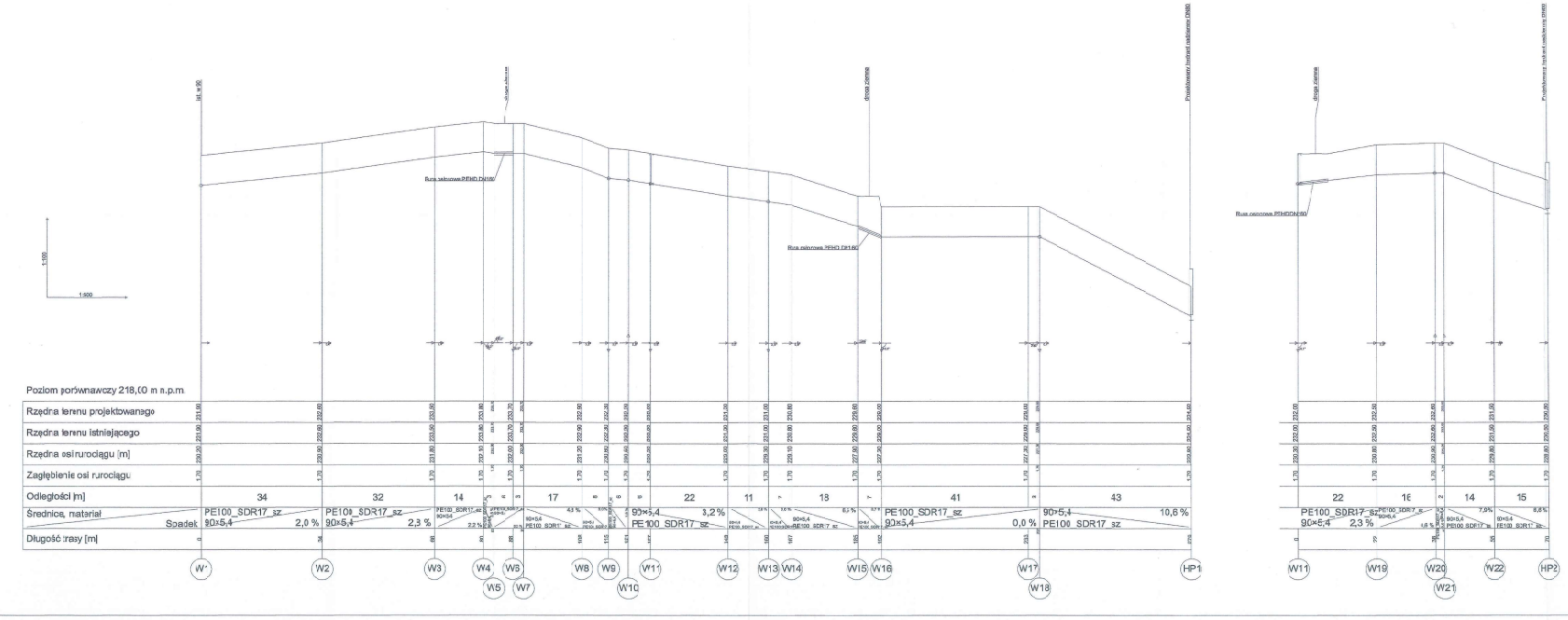

OBIEKT:
PROJEKT BUDOWY SIECI WODOCIĄGOWEJ NA DZ. NR 334/1, 334/19, 334/18, 334/26, 334/34 Z PRZYŁĄCZAMI DO DZ. NR 334/2, 334/15, 334/13, 334/27, 334/14, 334/29 JEDN. EW.: 120306_2: STĘŻYCA, OBR: 0002 CZAPLE

Inwestor: [redacted]

Tytuł: ZANTRNA

Stadium opracowania: PROFIL PODŁUŻNY PROJEKTOWANEJ SIECI WODOCIĄGOWEJ

Data: 12/2019

Skala: 1:100/500

Arkusz: nr 3

Projektował: mgr inż. Marcin Leszek uprawnienia budowlane do projektowania bez ograniczeń w specjalności instalacyjnej w zakresie sieci, instalacji i urządzeń cieplnych, wentylacyjnych, gazowych i wodociągowych upr. nr PDM/0034/POOS/16

Sprawdził: mgr inż. Roman Lewick uprawnienia budowlane do projektowania, Zakresem i rodzajem robót w specjalności instalacyjnej w zakresie sieci upr. nr 300/0/0/88

Projektant: Nadzory Szalbiera ODIKAN Marcin Szalbierowicz ul. Kaszubskich Kąpel 24, 83-000 Tczew tel. 501 141 850 mail: projektowanie@odikan.com

STAROSTWO POWIATOWE
w Kartuzach
WYDZIAŁ BUDOWNICTWA
83-300 Kartuzy, ul. 11-go Listopada 7

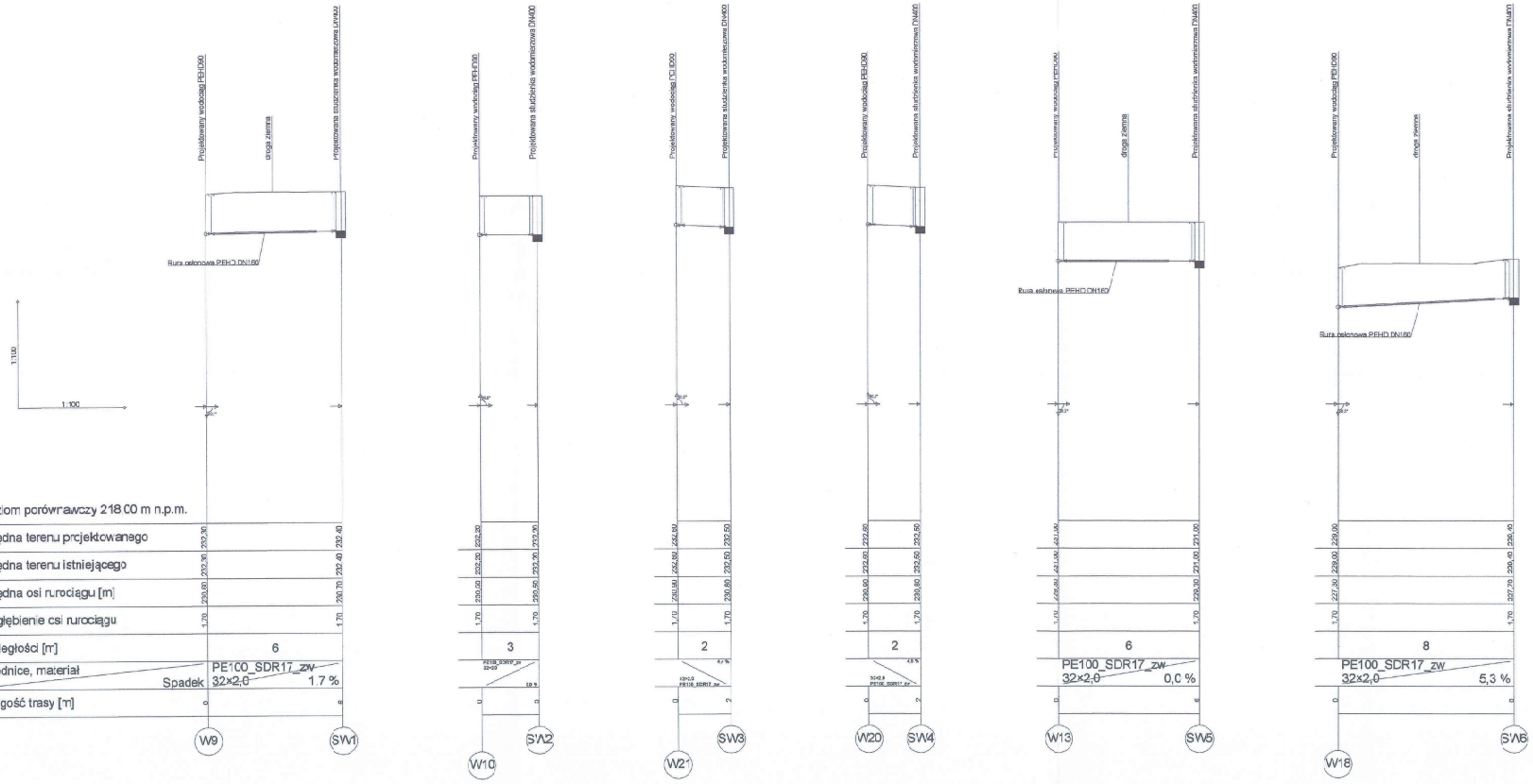

	W9	SW1	W10	SW2	W21	SW3	W20	SW4	W13	SW5	W18	SW6
Rzędna terenu projektowanego	232.30	232.40	232.20	232.20	232.60	232.60	232.60	232.60	231.00	231.00	229.00	229.40
Rzędna terenu istniejącego	232.30	232.40	232.20	232.20	232.60	232.60	232.60	232.60	231.00	231.00	229.00	229.40
Rzędna osi rurociągu [m]	230.60	230.70	230.50	230.50	230.90	230.90	230.90	230.90	229.30	229.30	227.30	227.70
Zagłębienie osi rurociągu	1.70	1.70	1.70	1.70	1.70	1.70	1.70	1.70	1.70	1.70	1.70	1.70
Odległości [m]	6		3		2		2		6		8	
Średnice, materiał	PE100_SDR17_zw 32x2,0		PE100_SDR17_zw 32x2,0		PE100_SDR17_zw 32x2,0		PE100_SDR17_zw 32x2,0		PE100_SDR17_zw 32x2,0		PE100_SDR17_zw 32x2,0	
Spadek	1,7 %		0,0 %		4,0 %		4,0 %		0,0 %		5,3 %	
Długość trasy [m]	0	6	0	3	0	2	0	2	0	6	0	8

OBIEKT:
PROJEKT BUDOWY SIECI WODOCIĄGOWEJ NA DZ. NR 334/3, 334/19, 334/18, 334/26, 334/34 Z PRZYŁĄCZAMI DO DZ. NR 334/12, 334/15, 334/13, 334/27, 334/14, 334/29 JEDN. EW.: 220506_2: STĘŻYCA, OBR.: 0002 CZAPLE

Inwestor: [redacted]

Branża: SANITARNA

Tytuł rysunkowy: PROFIL PODŁUŻNY PROJEKTOWANYCH PRZYŁĄCZY WODO

Data: 12/2019

Skala: 1:100/1:00

Rys.: nr 4

Projektował: mgr inż. Marcin Lesiak
uprawnienia budowlane w specjalności sieci wodociągowej i kanalizacyjnej i instalacji wodociągowej i kanalizacyjnej bez ograniczeń zawodowych
upr. nr PDM/0054/PBO/19

Sprawdził: mgr inż. Tomasz Gaszak
uprawnienia budowlane do projektowania, nadzorów i kierowania w specjalności cieplnej bez ograniczeń
upr. nr 240/90/88

Projekty i Nadzory Sanitarne WODBAN Marcin Lesiak ul. Warszawska Wyżeł 24, 83-030 Bąkowo
tel. 509 146 090 mail: projektowanie@wodban.com

92

STAROSTWO POWIATOWE
w Kartuzach
WYDZIAŁ BUDOWNICTWA
83-300 Kartuzy, ul. 11-go Listopada 7

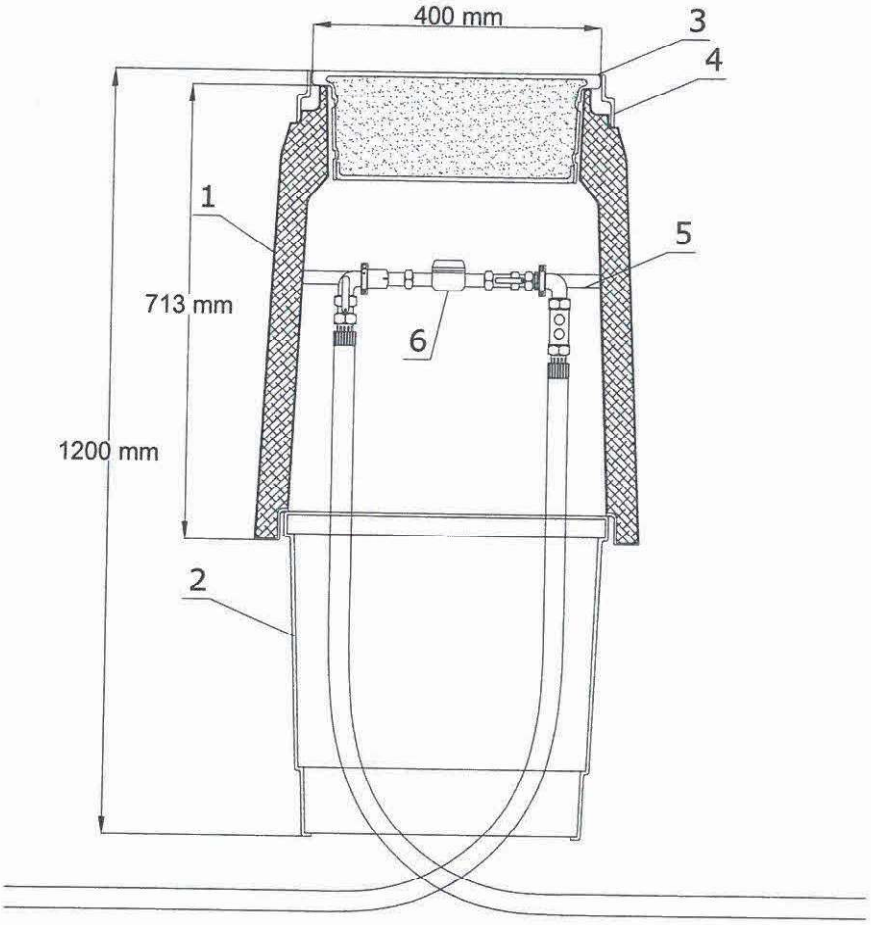

Zestawienie materiałów		
LP.	Nazwa	Materiał
1	Korpus górny/ polistyren	PEHD
2	Korpus dolny	PEHD
3	Pokrywa/ polistyren	PEHD
4	Kołnierz	PEHD
5	Stelarz konsoli wodomierzowej	Stal
6	Zestaw wodomierzowy	Mosiądz/ Tworzywo

OBIEKT:
PROJEKT BUDOWY SIECI WODOCIĄGOWEJ NA DZ. NR 334/3, 334/19, 334/18, 334/26, 334/34 Z PRZYŁĄCZAMI DO DZ. NR 334/12, 334/15, 334/13, 334/27, 334/14, 334/29 JEDN. EW.: 220506_2: STĘŻYCA, OBR.: 0002 CZAPLE

Inwesto[redacted]

WODiKAN

Branża: SANITARNA

Stadium opracowania: SCHEMAT STUDZIENKI WODOMIERZOWEJ

Data: 12/2019

Projektant: mgr inż. Marcin Lesiak
uprawnienia budowlane do projektowania bez ograniczeń w specjalności instalacyjnej w zakresie sieci, instalacji i urządzeń cieplnych, wentylacyjnych, gazowych, wodociągowych i kanalizacyjnych
upr. nr POM/0054/PBS/16

Skala: 1:25

Sprawdził: mgr inż. Roman Lesiak
uprawnienia budowlane do projektowania, kierowania i nadzorowania w specjalności sanitarnej bez ograniczeń
upr. nr 3580/GD/88

Rys.: nr 5

Projekty i Nadzory Sanitarne WODiKAN Marcin Lesiak ul. Wieczornych Mgieł 24, 83-050 Bąkowo
tel: 509 146 890 mail: projektowaniewodkan@gmail.com

STAROSTWO POWIATOWE
w Kartuzach
WYDZIAŁ BUDOWNICTWA
83-300 Kartuzy, ul. 11-go Listopada 7

Schemat zestawu wodomierzowego

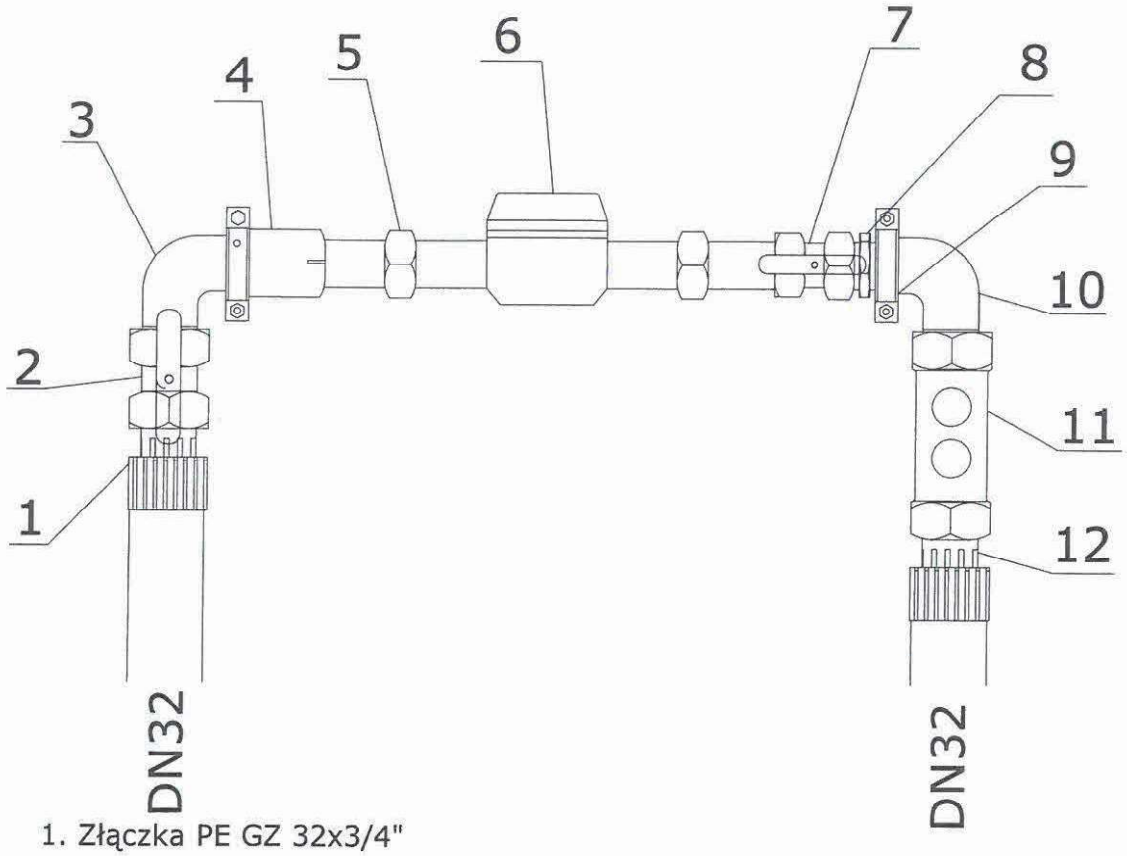

1. Złączka PE GZ 32x3/4"
2. Zawór grzybkowy 3/4"
3. Kolano WZ 3/4"(mosiądz)
4. Przedłużka wodomierza 3/4" L=20 (mosiądz)
5. Śrubunek wodomierza 1/2"(mosiądz)
6. Wodomierz 1/2"
7. Zawór grzybkowy 3/4"
8. Nypel 3/4"(mosiądz)
9. Obejma bez uszczelki 1 (ocynk)
10. Kolano WZ 3/4"(mosiądz)
11. Zawór antyskażeniowy 3/4"(mosiądz)
12. Złączka PE GZ 32x3/4"

OBIEKT:
PROJEKT BUDOWY SIECI WODOCIĄGOWEJ NA DZ. NR 334/3, 334/19, 334/18, 334/26, 334/34 Z PRZYŁĄCZAMI DO DZ. NR 334/12, 334/15, 334/13, 334/27, 334/14, 334/29 JEDN. EW.: 220506_2: STĘŻYCA, OBR.: 0002 CZAPLE

Inw. [redacted]

Branża:	SANITARNA	
Stadium opracowania:	SCHEMAT ZESTAWU WODOMIERZOWEGO	
		Data: 12/2019
Projektant: mgr inż. Marcin Lesiak uprawnienia budowlane do projektowania bez ograniczeń w specjalności instalacyjnej w zakresie sieci, instalacji i urządzeń cieplnych, wentylacyjnych, gazowych, wodociągowych i kanalizacyjnych upr. nr POM/0054/PBS/16		Skala: 1:25
Sprawdził: mgr inż. Roman Lesiak uprawnienia budowlane do projektowania, kierowania i nadzorowania w specjalności sanitarnej bez ograniczeń upr. nr 3580/GD/88		Rys.: nr 6

Projekty i Nadzory Sanitarne WODiKAN Marcin Lesiak ul. Wieczornych Mgieł 24, 83-050 Bąkowo
tel: 509 146 890 mail: projektowaniewodkan@gmail.com

STAROSTWO POWIATOWE
w Kartuzach
WYDZIAŁ BUDOWNICTWA
83-300 Kartuzy, ul. 11-go Listopada 7

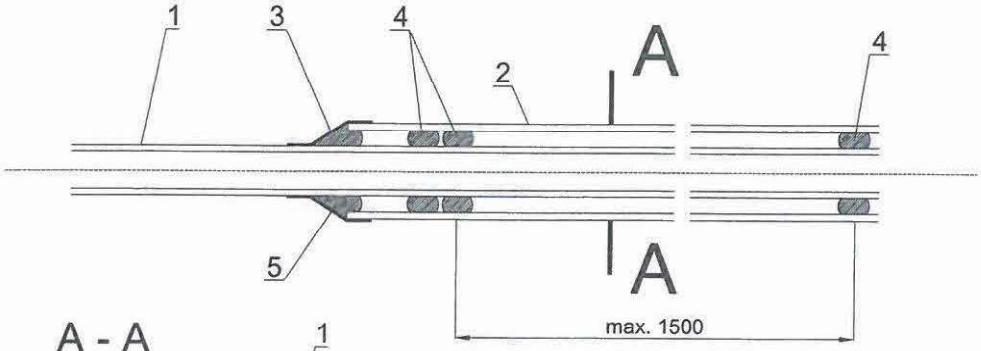

A - A

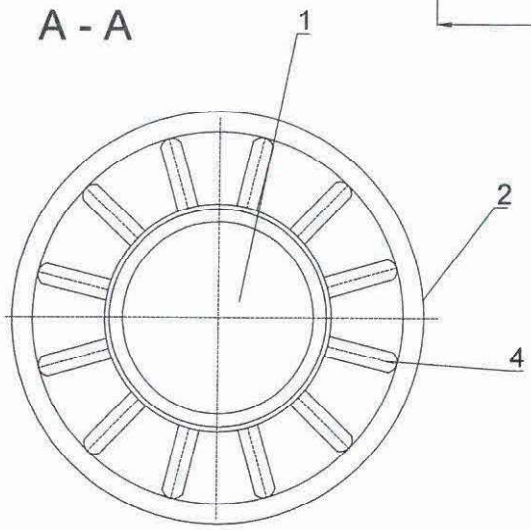

LP.	Rura przewodowa	Rura przewiertowa
1	Ø 40	DN 65
2	Ø 63	DN 110
3	Ø 90	DN 160
4	Ø 110 i Ø 125	DN 200
5	Ø 160	DN 250
6	Ø 200	DN 315

OZNACZENIA:

1. Rura przewodowa (projektowana)
2. Rura przewiertowa
3. Manszeta
4. Płozy ślizgowe typ A
rozstaw max. 1500 mm
5. Pianka poliuretanowa

OBIEKT:
PROJEKT BUDOWY SIECI WODOCIĄGOWEJ NA DZ. NR 334/3, 334/19, 334/18, 334/26, 334/34 Z PRZYŁĄCZAMI DO DZ. NR 334/12, 334/15, 334/13, 334/27, 334/14, 334/29 JEDN. EW.: 220506_2: STĘŻYCA, OBR.: 0002 CZAPLE

[redacted]

Branża:	S A N I T A R N A	
Stadium opracowania:	SCHEMAT RURY OSŁONOWEJ	
		Data: 12/2019
Projektant: mgr inż. Marcin Lesiak uprawnienia budowlane do projektowania bez ograniczeń w specjalności instalacyjnej w zakresie sieci, instalacji i urządzeń cieplnych, wentylacyjnych, gazowych, wodociągowych i kanalizacyjnych upr. nr POM/0054/PBS/16		Skala: 1:25
Sprawdził: mgr inż. Roman Lesiak uprawnienia budowlane do projektowania, kierowania i nadzorowania w specjalności sanitarnej bez ograniczeń upr. nr 3580/GD/88		Rys.: nr 7

WODiKAN

Projekty i Nadzory Sanitarne WODiKAN Marcin Lesiak ul. Wieczornych Mgieł 24, 83-050 Bąkowo
tel: 509 146 890 mail: projektowaniewodkan@gmail.com

STAROSTWO POWIATOWE
w Kartuzach
WYDZIAŁ BUDOWNICTWA
83-300 Kartuzy, ul. 11-go Listopada 7

POMORSKA OKRĘGOWA
IZBA INŻYNIERÓW BUDOWNICTWA
80-869 Gdańsk, al. Rzeczypospolitej 4/155
tel. 58-324-89-77, fax 58-301-44-98
- 1 -

Gdańsk, dnia 28 czerwca 2016 r.

sygn. akt. 63/POM/OKK/16

DECYZJA

Na podstawie art. 24 ust.1 pkt 2 ustawy z dnia 15 grudnia 2000 r. o samorządach zawodowych architektów oraz inżynierów budownictwa (t. j. Dz. U. z 2014 r. poz. 1946 ze zm.) **i art. 12 ust. 2, ust. 3 i ust. 4c pkt 1, art. 14 ust. 1 pkt 4b** ustawy z dnia 7 lipca 1994 r. Prawo budowlane (t. j. Dz. U. z 2016 r., poz. 290) oraz **§ 10 i § 14 ust. 3** rozporządzenia Ministra Infrastruktury i Rozwoju z dnia 11 września 2014 r. w sprawie samodzielnych funkcji technicznych w budownictwie (Dz. U. z 2014 r. poz. 1278) i art. 104 ustawy z dnia 14 czerwca 1960 r. Kodeks postępowania administracyjnego (t. j. Dz. U. z 2016 r., poz. 23), po ustaleniu, że spełnione zostały warunki w zakresie przygotowania zawodowego oraz po złożeniu egzaminu na uprawnienia budowlane z wynikiem pozytywnym,

Okręgowa Komisja Kwalifikacyjna
Pomorskiej Okręgowej Izby Inżynierów Budownictwa
stwierdza, że:

Pan MARCIN LESIAK
magister inżynier inżynierii środowiska
urodzony dnia 14.11.1981 r. we Włocławku

otrzymuje

UPRAWNIENIA BUDOWLANE
numer ewidencyjny: POM/0054/PBS/16

do projektowania bez ograniczeń
w specjalności instalacyjnej w zakresie sieci, instalacji i urządzeń cieplnych, wentylacyjnych, gazowych, wodociągowych i kanalizacyjnych

UZASADNIENIE

W związku z uwzględnieniem w całości żądania strony, na podstawie art. 107 § 4 K.p.a. odstępuje się od uzasadnienia decyzji. Zakres nadanych uprawnień budowlanych wskazano na odwrocie decyzji.

36

STAROSTWO POWIATOWE
w Kartuzach
WYDZIAŁ BUDOWNICTWA
83-300 Kartuzy, ul. 11-go Listopada 7

Pan Marcin Lesiak upoważniony jest:

I. Na podstawie art. 12 ust.1 pkt 1 i art. 13 ust. 4 ustawy Prawo budowlane (t. j. Dz. U. z 2016 r., poz. 290), w specjalności instalacyjnej w zakresie sieci, instalacji i urządzeń cieplnych, wentylacyjnych, gazowych, wodociągowych i kanalizacyjnych, bez ograniczeń do:

a) projektowania, sprawdzania projektów architektoniczno-budowlanych i sprawowania nadzoru autorskiego,
b) sprawowania kontroli technicznej utrzymania obiektów budowlanych.

II. Na podstawie **§ 10 i § 14 ust. 3** rozporządzenia Ministra Infrastruktury i Rozwoju z dnia 11 września 2014 r. w sprawie samodzielnych funkcji technicznych w budownictwie (Dz. U. z 2014 r. poz. 1278) uprawnienia niniejsze uprawniają do :

1) sporządzania projektu zagospodarowania działki lub terenu, w zakresie specjalności niniejszych uprawnień,
2) do projektowania obiektu budowlanego związanego z obiektem budowlanym, takim jak: sieci i instalacje cieplne, wentylacyjne, gazowe, wodociągowe i kanalizacyjne.

Pouczenie

Od niniejszej decyzji służy odwołanie do Krajowej Komisji Kwalifikacyjnej Polskiej Izby Inżynierów Budownictwa w Warszawie, za pośrednictwem Okręgowej Komisji Kwalifikacyjnej Pomorskiej Okręgowej Izby Inżynierów Budownictwa w terminie 14 dni od daty jej doręczenia.

Skład orzekający Okręgowej Komisji Kwalifikacyjnej:

ZASTĘPCA PRZEWODNICZĄCEGO
Okręgowej Komisji Kwalifikacyjnej
dr inż. Marek Wesołowski

ZASTĘPCA PRZEWODNICZĄCEGO
Okręgowej Komisji Kwalifikacyjnej
mgr inż. Maciej Malinowski

CZŁONEK
Okręgowej Komisji Kwalifikacyjnej
prof. dr hab. inż. Ziemowit Suligowski

Otrzymują:
1.Pan Marcin Lesiak
83-050 Bąkowo, ul. Wieczornych Mgieł 24
2.Okręgowa Rada Izby
3.Główny Inspektor Nadzoru Budowlanego
4.aa

37

STAROSTWO POWIATOWE
w Kartuzach
WYDZIAŁ BUDOWNICTWA
83-300 Kartuzy, ul. 11-go Listopada 7

POLSKA
IZBA
INŻYNIERÓW
BUDOWNICTWA

Zaświadczenie

o numerze weryfikacyjnym:

POM-WDK-7NY-X2K *

Pan Marcin Lesiak o numerze ewidencyjnym POM/IS/0199/16
adres zamieszkania ul. Wieczornych Mgieł 24, 83-050 Kolbudy, m. Bąkowo
jest członkiem Pomorskiej Okręgowej Izby Inżynierów Budownictwa i posiada wymagane ubezpieczenie od odpowiedzialności cywilnej.
Niniejsze zaświadczenie jest ważne od 2019-08-01 do 2020-07-31.

Zaświadczenie zostało wygenerowane elektronicznie i opatrzone bezpiecznym podpisem elektronicznym weryfikowanym przy pomocy ważnego kwalifikowanego certyfikatu w dniu 2019-07-12 roku przez:

Franciszek Rogowicz, Przewodniczący Rady Pomorskiej Okręgowej Izby Inżynierów Budownictwa.

(Zgodnie art. 5 ust 2 ustawy z dnia 18 września 2001 r. o podpisie elektronicznym (Dz. U. 2001 Nr 130 poz. 1450) dane w postaci elektronicznej opatrzone bezpiecznym podpisem elektronicznym weryfikowanym przy pomocy ważnego kwalifikowanego certyfikatu są równoważne pod względem skutków prawnych dokumentom opatrzonym podpisami własnoręcznymi.)

* Weryfikację poprawności danych w niniejszym zaświadczeniu można sprawdzić za pomocą numeru weryfikacyjnego zaświadczenia na stronie Polskiej Izby Inżynierów Budownictwa www.piib.org.pl lub kontaktując się z biurem właściwej Okręgowej Izby Inżynierów Budownictwa.

Podpis jest prawidłowy

26

STAROSTWO POWIATOWE
w Kartuzach
WYDZIAŁ BUDOWNICTWA

RZĄD WOJEWÓDZKI
80-958 GDAŃSK
Wydział Planowania Przestrzennego Urbanistyki, Architektury i Nadzoru Budowlanego
(pieczęć)

Gdańsk, dnia 1988-06-11 r.

Nr 3580/Gd/88

DECYZJA O STWIERDZENIU PRZYGOTOWANIA ZAWODOWEGO
do pełnienia samodzielnych funkcji technicznych w budownictwie

Na podstawie § 2 ust. 1 pkt 1 i § 13 ust. 1 pkt. 4 lit. a rozporządzenia Ministra Gospodarki Terenowej i Ochrony Środowiska z dnia 20 lutego 1975 r. w sprawie samodzielnych funkcji technicznych w budownictwie (Dz.U.Nr 8, poz. 46) stwierdza się że:

Obywatel(ka) Roman Leśiak
(nazwisko i imię)

magister inżynier inżynierii środowiska
(tytuł naukowy – zawodowy)

urodzony(a) dnia 25 kwietnia 19 59 r. w Gdańsku

posiada przygotowanie zawodowe upoważniające do wykonywania samodzielnej funkcji projektanta
(rodzaj funkcji)

w specjalności instalacyjno – inżynierwinej
(rodzaj specjalności technicznobudowlanej)

w zakresie sieci sanitarnych – z ograniczeniem do sieci wodociągowych i kanalizacyjnych.
(specjalizacja zawodowa)

99

STAROSTWO POWIATOWE
w Kartuzach
WYDZIAŁ BUDOWNICTWA
83-300 Kartuzy, ul. 11-go Listopada 7

POLSKA
IZBA
INŻYNIERÓW
BUDOWNICTWA

Zaświadczenie

o numerze weryfikacyjnym:

POM-3HI-MW7-D53 *

Pan Roman Lesiak o numerze ewidencyjnym POM/IS/2701/01
adres zamieszkania Sznurki 114C gm Chmieln, 83-324 Brodnica Górna
jest członkiem Pomorskiej Okręgowej Izby Inżynierów Budownictwa i posiada wymagane ubezpieczenie od odpowiedzialności cywilnej.
Niniejsze zaświadczenie jest ważne od 2019-01-01 do 2019-12-31.

Zaświadczenie zostało wygenerowane elektronicznie i opatrzone bezpiecznym podpisem elektronicznym weryfikowanym przy pomocy ważnego kwalifikowanego certyfikatu w dniu 2018-12-10 roku przez:

Franciszek Rogowicz, Przewodniczący Rady Pomorskiej Okręgowej Izby Inżynierów Budownictwa.

(Zgodnie art. 5 ust 2 ustawy z dnia 18 września 2001 r. o podpisie elektronicznym (Dz. U. 2001 Nr 130 poz. 1450) dane w postaci elektronicznej opatrzone bezpiecznym podpisem elektronicznym weryfikowanym przy pomocy ważnego kwalifikowanego certyfikatu są równoważne pod względem skutków prawnych dokumentom opatrzonym podpisami własnoręcznymi.)

* Weryfikację poprawności danych w niniejszym zaświadczeniu można sprawdzić za pomocą numeru weryfikacyjnego zaświadczenia na stronie Polskiej Izby Inżynierów Budownictwa www.piib.org.pl lub kontaktując się z biurem właściwej Okręgowej Izby Inżynierów Budownictwa.

Podpis jest prawidłowy

40